tel: 502 722 366
e-mail: sklep@elmat.lublin.pl

ZAGĘSZCZARKA JEDNOKIERUNKOWA 54KG AMMANN APF 1033 DO GRUNTU

~~7,500.00 zł~~ 6,400.00 zł

Zagęszczarka APF 1033 jest idealna do pracy na wąskim terenie, do łatania czarnych nawierzchni i do zagęszczania lekkiej kostki brukowej. APF 10/33 to najlżejsza i najmniejsza ze wszystkich zagęszczarek wibracyjnych Ammann. Rozmiar sprawia, że idealnie nadaje się do małych placów budowy i ograniczonych przestrzeni. Urządzenie jest mobilne, lekkie, o niewielkich rozmiarach i ma składaną rączkę, dzięki czemu gwarantuje bezproblemowy transport.

SKU: Ammann APF1033

GALERIA ZDJĘĆ

OPIS PRODUKTU

Zagęszczarka Jednokierunkowa 54kg Ammann APF1033

Zagęszczarka APF 1033 jest najlżejszym i najmniejszym ze wszystkich wibracyjnych zagęszczarek płytowych firmy Ammann. Jej rozmiar sprawia, że idealnie nadaje się do małych placów budowy i ciasnych obszarów.

Ta zagęszczarka płytowa poruszająca się do przodu jest często wykorzystywana przez wykonawców terenów zielonych, aby dotrzeć do trudno dostępnych miejsc. Właściciele domów również używają APF 10/33 ze względu na jego łatwy w zarządzaniu rozmiar.

Standardowy uchwyt prowadzący i jego izolacja drgań poprawiają komfort operatora. Po zakończeniu pracy urządzenie jest na tyle małe, że mieści się w bagażniku samochodu osobowego.

CECHY:

• dobrze zabezpieczone, wytrzymałe sprzęgło odśrodkowe z odpornym na zużycie paskiem klinowym
• przyjazna w obsłudze wzbudnica o długiej żywotności
• mocny silnik benzynowy
• odporna na zużycie, samoczyszcząca płyta podstawy

• opcjonalny system zraszania wodą do pracy na powierzchniach bitumicznych

DANE TECHNICZNE:

• szerokość robocza: 330mm
• ciężar roboczy: 54kg
• silnik: HONDA
• typ silnika: GX 100
• moc silnika: 3,0KM (2,2kW)
• częstotliwość: 100Hz
• zdolność pokonywania wzniesień: 30%
• siła uderzenia: 10kN
• powierzchnia płyty: 0,11m2
• prędkość posuwu: 22,0m/min.

• maksymalna głębokość zagęszczenia: 10cm
• długość płyty: 540mm
• szerokość płyty: 330mm
• wysokość z uchwytem: 1100mm
• wysokość bez uchwytu: 512mm

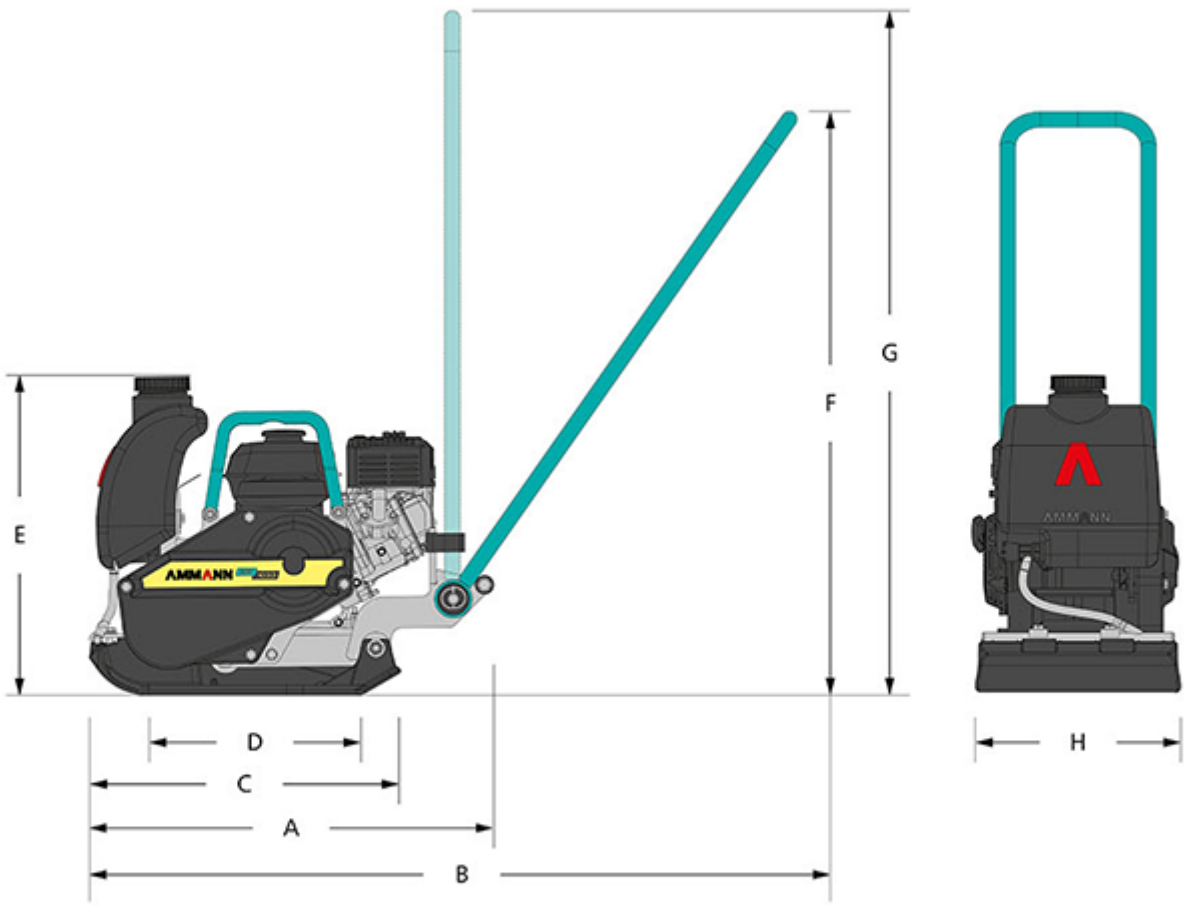

STANDARDOWE WYPOSAŻENIE:

• Standardowy uchwyt prowadzący z izolacją od wibracji

• Solidna rama ochronna z centralnym punktem podnoszenia
• Mocny i niezawodny silnik
• Przyjazna w obsłudze wzbudnica o wydłużonej żywotności
• Dobrze zabezpieczone, wytrzymałe sprzęgło odśrodkowe i pasek klinowy

WYPOSAŻENIE DODATKOWE:

• Odporny na korozję zbiornik na wodę i system tryskaczowy do aplikacji na powierzchniach bitumicznych
• 3-letni program rozszerzonej gwarancji

Zobacz również inne maszyny budowlane dostępne w ofercie naszego sklepu.

DODATKOWE INFORMACJE

MARKA

AMMANN

ZAGĘSZCZARKI, UBIJAKI I CZĘŚCI AMMANN

AMMANN to rodzinna firma działająca obecnie na rynku globalnym. 150 lat doświadczenia pozwoliło jej kompleksowe poznanie potrzeb klientów i rozwój asortymentu pod potrzeby ich codziennych użytkowników. W naszej ofercie produktów AMMANN znajdziesz solidne sprzęty budowlane takie jak **ubijaki** i **zagęszczarki**. Oprócz tego zaopatrzysz się we wszelkie części do sprzętów. Wśród nich niezbędne do cyklicznej wymiany filtry powietrza, paliwa i oleju, korki paliwa, korki hydrauliczne. Co więcej, jako jeden z niewielu producentów, oferuje elementy maszyn i akcesoria takie jak paski, zaczepy, linki gazu, świece zapłonowe, oczka kontrolne, uchwyty dyszla, kraniki paliwa, mieszki, amortyzatory czy płyty osłonowe. Asortyment Ammann pozwoli Ci na przedłużenie żywotności Twoich urządzeń.