tel: 502 722 366
e-mail: sklep@elmat.lublin.pl

PILARKO-ZAGŁĘBIARKA AKUMULATOROWA HOLZMANN TAS140AKKU Z SZYNĄ 1500 MM

~~**699.00 zł**~~ **660.00 zł**

Holzmann TAS140AKKU to akumulatorowa pilarko-zagłębiarka z **2 akumulatorami 20V / 2Ah**, szyną prowadzącą 1500 mm i regulacją prędkości (2000-5500 obr./min). Dzięki głębokości cięcia do 52 mm (bez szyny) i możliwości precyzyjnej pracy to idealne narzędzie do profesjonalnych zastosowań.

SKU: TAS140AKKU

GALERIA ZDJĘĆ

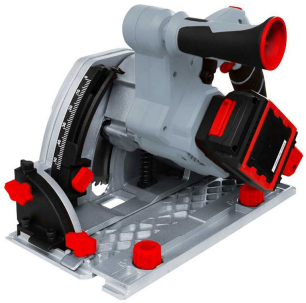

OPIS PRODUKTU

PILARKO-ZAGŁĘBIARKA AKUMULATOROWA HOLZMANN TAS140AKKU Z SZYNĄ 1500 MM

Pilarko-zagłębiarka akumulatorowa Holzmann TAS140AKKU to nowoczesne i mobilne rozwiązanie dla stolarzy, monterów i majsterkowiczów. Dzięki **zasilaniu akumulatorowemu** możesz pracować wszędzie – bez ograniczeń wynikających z kabla.

Cechy:

• **Bezprzewodowa mobilność** – pracuj bez kabla i ograniczeń
• **Regulowana prędkość tarczy (2000-5500 obr./min)** – dostosuj do materiału
• **Maksymalna głębokość cięcia:**
-90°: 52 mm (z szyną: 46 mm)
-**45°: 38 mm** (z szyną: 32 mm)
• **Króciec odciągowy** – czystsze miejsce pracy
• **Szyna prowadząca 1500 mm** – precyzyjne cięcie nawet na dużych powierzchniach
• **Wygodne sterowanie** – regulacja prędkości na uchwycie roboczym

W zestawie:

• **2 akumulatory 20V / 2Ah** – dłuższa praca bez przestojów
• **Ładowarka** – szybkie ładowanie akumulatorów
• **Szyna prowadząca 1500 mm (2 x 750 mm)** – precyzyjne cięcie
• **Ogranicznik równoległy** – dla jeszcze większej dokładności
• **Skrzynia BMC** – wygodne przechowywanie i transport

ZASTOSOWANIE:

• **Stolarstwo i obróbka drewna** – idealna do precyzyjnych cięć w drewnie, sklejce, płytach MDF i OSB.
• **Montaż mebli i zabudowy** – niezastąpiona przy cięciu elementów meblowych, blatów oraz drzwi.
• **Prace budowlane i remontowe** – doskonała do precyzyjnych przycięć paneli, podłóg drewnianych oraz listew.
• **Cięcie pod kątem** – możliwość regulacji głębokości i cięcia pod kątem 45° sprawia, że jest świetnym narzędziem do detali stolarskich.
• **Mobilna praca w terenie** – dzięki akumulatorowemu zasilaniu sprawdzi się w miejscach bez dostępu do prądu.
• **Warsztaty i hobbystyczna obróbka drewna** – idealna dla majsterkowiczów ceniących precyzję i wygodę użytkowania.

Dzięki kompaktowej konstrukcji, mocnym akumulatorom i precyzyjnym prowadzeniu, **Holzmann TAS140AKKU** to świetny wybór dla każdego, kto potrzebuje niezawodnej, mobilnej pilarki do profesjonalnych i domowych zastosowań!

DANE TECHNICZNE:

• **Napięcie akumulatora:** 20 V
• **Pojemność akumulatora:** 2 Ah
• **Średnica króćca odciągowego:** 34,5 mm
• **Wymiary:** 345 x 230 x 245 mm
• **Wysokość cięcia przy 90°:** 52 mm (46 mm z szyną)
• **Wysokość cięcia przy 45°:** 38 mm (32 mm z szyną)
• **Prędkość obrotowa:** 2000 - 5500 obr/min
• **Pochylenie tarczy:** -1 - 47°
• **Poziom mocy akustycznej:** 87,8 dB(A)
• **Poziom ciśnienia akustycznego:** 79,8 dB(A)
• **Wibracje - uchwyt:** 2,947 / 3,117 m/s2
• **Waga netto/brutto:** 3,6 / 9,5 kg

HOLZMANN

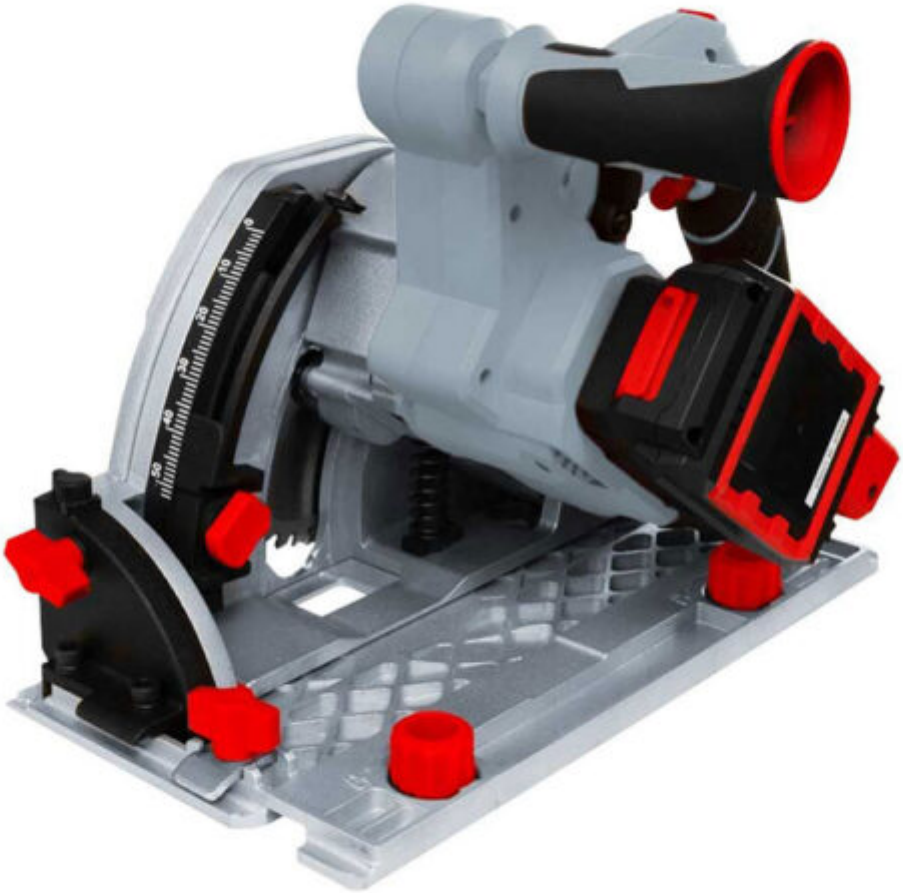

DODATKOWE INFORMACJE

Waga	9.5 kg
Wymiary	75 × 26 × 47.3 cm

MARKA

HOLZMANN

MASZYNY HOLZMANN

Holzmann Maschinen została założona w Austrii w 1995 roku i od ponad 30 lat działa na rynku europejskim oraz światowym, budując stabilną sieć dystrybucji także w Polsce. Austriacka marka łączy tradycję z innowacją, a jakość produktów potwierdza certyfikat ISO 9001. Katalog producenta obejmuje ponad 1500 pozycji i jest jedną z najbardziej kompleksowych ofert na rynku: od sprzętu dla pasjonatów majsterkowania, przez wyposażenie do przydomowego warsztatu i ogrodu, po wytrzymałe maszyny pracujące w zakładach produkcyjnych. Holzmann to producent często wybierany jako kompromis między tańszymi i droższymi urządzeniami, ponieważ jego sprzęt cechuje atrakcyjna relacja ceny do funkcjonalności.