tel: 502 722 366
e-mail: sklep@elmat.lublin.pl

PIŁA PRZECINARKA STOŁOWA DO KAMIENIA, PŁYTEK ZIPPER ZI-ZSM600

~~10,701.00 zł~~ 10,600.00 zł

Piła przecinarka stołowa do kamienia płytek bloczków Zipper ZI-ZSM600 - niezawodna piła do kamienia Zipper o mocy 4000 W, idealna do cięcia cegieł, płyt betonowych i kamieni. Głębokość cięcia 250 mm, długość 600 mm. Doskonała do warsztatów kamieniarskich i firm budowlanych.

SKU: ZI-ZSM600

GALERIA ZDJĘĆ

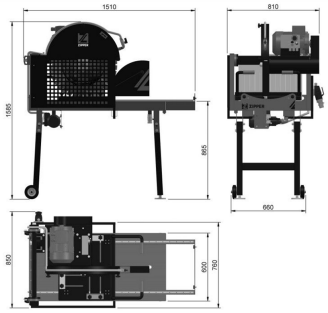

OPIS PRODUKTU

PIŁA PRZECINARKA STOŁOWA DO KAMIENIA PŁYTEK BLOCZKÓW ZIPPER ZI-ZSM600

Piła do kamienia Zipper – profesjonalne narzędzie do cięcia materiałów budowlanych

Piła do kamienia marki Zipper to niezawodne urządzenie, które doskonale sprawdzi się w warsztatach kamieniarskich, firmach budowlanych oraz innych miejscach, gdzie wymagana jest precyzja i wydajność. Stworzona z myślą o profesjonalistach, łączy moc, funkcjonalność i wygodę obsługi.

CECHY:

- **Mocny silnik 4000 W** – zapewnia wydajną pracę z maksymalną prędkością 1450 obr./min.
- **Maksymalna głębokość cięcia 250 mm** i długość 600 mm – idealna do cięcia dużych elementów.
- **Diamentowa tarcza Ø600 mm** z otworem Ø30 mm w zestawie – przystosowana do najbardziej wymagających zadań.
- **Chłodzenie wodą** – pompa o wydajności do 2,1 m^3/h (370 W) minimalizuje pylenie i zapobiega przegrzewaniu tarczy.
- **Gumowy stół roboczy (445 x 595 mm)** – zapewnia stabilność obrabianych elementów, zapobiegając ich przesuwaniu.
- **Regulacja głębokości cięcia** – dla pełnej kontroli i precyzji pracy.
- **Stół przesuwny z prowadnicami** – ułatwia obsługę i zapewnia dokładne cięcia.
- **Mobilność i wygoda** – kółka transportowe, składane nogi oraz uchwyty do transportu umożliwiają łatwe przemieszczanie urządzenia.
- **Stopień ochrony IP54** – zabezpieczenie przed pyłem i wilgocią, zwiększające trwałość urządzenia.
- **Napęd paskowy tarczy** – gwarantuje płynną i bezawaryjną pracę.
- **Otwory do transportu dźwigowego** – ułatwiają przenoszenie sprzętu na większe odległości.

ZALETY:

- **Wszechstronność zastosowań** – idealna do cięcia cegieł, płyt betonowych, kamieni i innych materiałów budowlanych.
- **Minimalizacja zanieczyszczeń** – chłodzenie wodą ogranicza powstawanie pyłu i zanieczyszczeń.
- **Bezpieczeństwo i stabilność** – urządzenie wyposażone w niezbędne zabezpieczenia oraz antypoślizgowy stół roboczy.

DANE TECHNICZNE:

- **Napięcie silnika:** 380 V / 50 Hz
- **Moc silnika S1 (100%):** 4000 W
- **Prędkość obrotowa:** 1450 obr./min
- **Wymiary tarczy:** Ø 600 x 30 x 4,5 (T 36)
- **Maks. wysokość cięcia:** 250 mm
- **Maks. długość cięcia:** 600 mm
- **Maks. wydajność cięcia:** 600 x 300 x 250 mm
- **Pompa wody:** 370 W
- **Maks. wydajność pompy:** 2,1 m3/h
- **Wymiary wózka stołu:** 445 x 595 mm
- **Pasek klinowy (dł. x szer.):** 750 x 17 mm
- **Wymiary stołu:** 720 x 1440 mm
- **Wysokość stołu:** 760 mm
- **Poziom ciśnienia akustycznego LPA:** 93 dB(A)
- **Poziom mocy akustycznej LWA:** 100 dB(A)
- **Waga netto/brutto:** 185 / 210 kg
- **Wymiary maszyny (dł./szer./wys.):** 1510 x 850 x 1585 mm

ZIPPER
ZIPPER

DODATKOWE INFORMACJE

Waga	210 kg
Wymiary	151 × 85 × 158.5 cm

MARKA

ZIPPER

ZIPPER

Zipper to uznana marka oferująca szeroki asortyment wysokiej jakości maszyn i narzędzi do obróbki materiałów, które odpowiadają na potrzeby zarówno profesjonalistów, jak i majsterkowiczów. Nasze produkty są synonimem niezawodności, innowacyjności i efektywności, co sprawia, że są idealnym wyborem dla każdego warsztatu czy zakładu produkcyjnego. W naszej ofercie znajdziesz:

- **Zagęszczarki** – solidne i wydajne maszyny do efektywnego zagęszczania gruntu i innych materiałów, zapewniające doskonałe rezultaty w pracach budowlanych i drogowych.
- **Rębaki** – innowacyjne urządzenia do rozdrabniania drewna, które ułatwiają pracę i zwiększają wydajność, idealne do przygotowania biomasy czy zrębków.
- **Łuparki do drewna** – mocne i niezawodne maszyny, które skutecznie dzielą drewno na mniejsze kawałki, zapewniając szybkie i bezpieczne łupanie.
- **Heblarko-grubościówki** – precyzyjne maszyny do obróbki drewna, które gwarantują dokładne heblowanie umożliwiając uzyskanie idealnych wymiarów i gładkich powierzchni.

Produkty Zipper są projektowane z myślą o najwyższej wydajności i trwałości, co czyni je doskonałym wyborem do intensywnego użytku. Nasze maszyny łączą nowoczesne technologie z solidną konstrukcją, zapewniając niezawodność i długowieczność. Wybierając Zipper, inwestujesz w jakość i profesjonalizm. Zapraszamy do zapoznania się z naszą ofertą i odkrycia, jak ta marka może wzbogacić Twój warsztat i ułatwić Twoją pracę.