tel: 502 722 366
e-mail: sklep@elmat.lublin.pl

ODCIĄG DO TROCIN HOLZING RLA450 VIBER POWER 13450 M3/H

69,699.00 zł

Odciąg do trocin HOLZING RLA 450 VIBER Power 13450 m3/h Zastosowanie technologii otrząsania VIBER Power to kolejny milowy krok w produkcji wydajnych odciągów trocin, których celem jest stałe zapewnianie tych samych parametrów odciągania podczas całego cyklu pracy. Wyposażenie odciągów w elektronikę oraz silniki technologii VIBER Power pozwala na stałe monitorowanie filtrów. System automatycznego wibracyjnego czyszczenia tkaniny filtracyjnej – w czasie przerwy oraz w trakcie pracy filtra pozwala na stałe monitorowanie poprawności pracy. Bezawaryjność potwierdzona przez zakłady produkcyjne codziennie zmagającymi się z dużymi zleceniami.

SKU: RLA 450VIBER Power 13450 m3/h

GALERIA ZDJĘĆ

OPIS PRODUKTU

ODCIĄG DO TROCIN HOLZING RLA 450 VIBER POWER 13450 M3/H

Zastosowanie technologii otrząsania VIBER Power to kolejny milowy krok w produkcji wydajnych odciągów trocin, których celem jest stałe zapewnianie tych samych parametrów odciągania podczas całego cyklu pracy.

• Wyposażenie odciągów w elektronikę oraz silniki technologii VIBER Power pozwala na

stałe monitorowanie filtrów.

• System automatycznego wibracyjnego czyszczenia tkaniny filtracyjnej – w czasie przerwy oraz w trakcie pracy filtra pozwala na stałe monitorowanie poprawności pracy.

• Bezawaryjność potwierdzona przez zakłady produkcyjne codziennie zmagającymi się z dużymi zleceniami.

• Masywna, niewpadająca w wibracje hartowana konstrukcja malowana proszkowo, pozwalająca na bezobsługową pracę maszyny

• Wentylatory są umieszczone w specjalnej kabinie dźwiękochłonnej. Posiadają specjalną konstrukcję łopat, dzięki czemu są bardziej wydajne i sprawne, a także przyczyniają się do oszczędności energii elektrycznej.

(Zdjęcia odciągu są jedynie poglądowe)

NAJWAŻNIEJSZE CECHY MASZYNY:

• Specjalny system odzysku ciepłego powietrza, pozwala na jego powrotne wdmuchiwanie na halę.
• W standardzie posiadają worki lub kontenery na trociny, wyposażone w system dociskowy pozwalający szczelnie połączyć pojemnik z konstrukcją maszyny. Dzięki czemu możliwe jest osiągnięcie dużych podciśnień, bez strat w poszczególnych punktach połączeń.
• Zanieczyszczenia z filtra opadają bezpośrednio do worków lub kontenerów z możliwością szybkiego rozładunku, które posiadają specjalny system podwieszania.
• Zastosowane filtry zakwalifikowano do kategorii filtracyjnej „G” - dzięki czemu możliwe jest oczyszczanie powietrza do 0,2 mg/m3/h.

- Wentylator podciśnieniowy, działa na zasadzie turbiny, a wygłuszona konstrukcja wentylatora umożliwia znacznie zmniejszenie emitowanego hałasu podczas pracy.
- Certyfikowana szafa kontrolna pozwala na stałe monitorowanie poprawności pracy, dzięki możliwości dowolnego umiejscowienia z daleka od maszyny.
- W standardzie ze zintegrowanym systemem sterowania pracą wentylatorów oraz systemem czyszczenia tkaniny filtracyjnej.
- Warunkiem spełnienia pełnego bezpieczeństwa podłączenia urządzeń odpylających serii RLA jest zamontowanie certyfikowanej klapy zwrotnej przeciwwybuchowej (zapytaj sprzedawcę). Klapa nadaje się do montowania zewnętrznego (poza budynkiem) w urządzeniach odpylających serii RLA.

ODCIĄGI O WYDAJNOŚCI POWYŻEJ 10 000 M3 PRZEZNACZONE SĄ DO STOSOWANIA NA ZEWNĄTRZ.

DANE TECHNICZNE:

- Wydajność: ~ 13 450 m3
- Szerokość: 1920 mm
- Długość: 2342 mm
- Wysokość: 3500 mm
- Liczba worków: 8
- Liczba turbin: 2
- Moc: 15 HP
- Liczba filtrów: 72
- Prędkość odciągowa: 28 m/sec.
- Napięcie znamionowe: 400 V, 50 Hz
- Kategoria filtra: G

- Materiał filtra: poliester
- Poziom głośności: 85 dB
- Powierzchnia filtracyjna: 60,8 m2
- Liczba silników wibracyjnych: 1
- Przepuszczalność filtra: 2 mikrony
- Podciśnienie: 3000 Pa

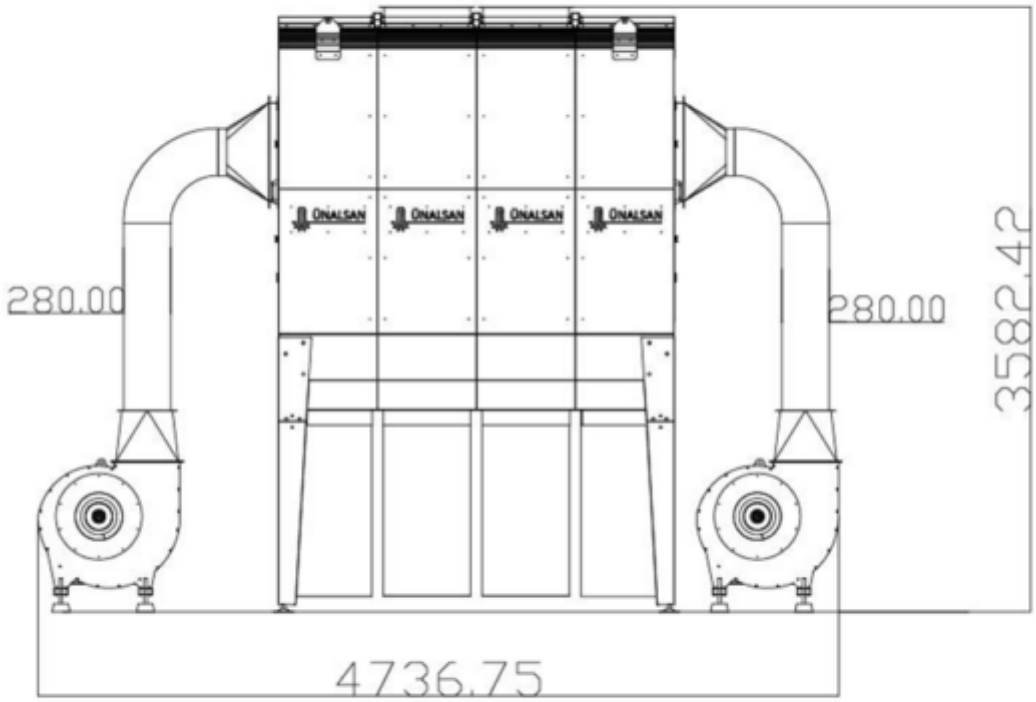

DODATKOWE INFORMACJE

Waga	630 kg

Wymiary	234 × 192 × 350 cm

MARKA

HOLZING

Holzing to czołowy producent doskonałej jakości maszyn stolarskich przeznaczonych do obróbki drewna i płyt meblarskich. Nasze innowacyjne rozwiązania i niezawodne maszyny są doceniane przez profesjonalistów w branży, którzy cenią sobie precyzję, wydajność i trwałość naszych produktów. W naszym sklepie znajdziesz:

- **Okleiniarki** – zaawansowane technologicznie maszyny do precyzyjnego nakładania oklein, które zapewniają perfekcyjne wykończenie krawędzi.
- **Przemysłowe odciągi do trocin** – skuteczne systemy odciągu, które dbają o czystość i bezpieczeństwo w miejscu pracy, gwarantując efektywne usuwanie pyłu i trocin.

Jesteśmy w stanie kompleksowo wyposażyć każdą stolarnię w niezbędne maszyny, akcesoria oraz systemy centralnego odpylania połączone z brykieciarkami. Nasze rozwiązania zapewniają nie tylko optymalizację procesu produkcji, ale również znaczną poprawę warunków pracy i bezpieczeństwa w warsztacie. Wybierając Holzing, inwestujesz w profesjonalizm i niezawodność. Zapraszamy do zapoznania się z naszą ofertą i przekonania się, jak Holzing może podnieść jakość i efektywność Twojej pracy.