tel: 502 722 366
e-mail: sklep@elmat.lublin.pl

LASER KRZYŻOWY NIVEL SYSTEM CL5V FIOLETOWY BLUETOOTH+ STATYW+ ŁATA+ TYCZKA+ CZUJNIK RD800

~~5,460.00 zł~~ **4,749.00 zł**

Laser krzyżowy CL5V z **fioletową wiązką 450 nm** oferuje doskonałą widoczność i precyzję **±1,5 mm/10 m**. Posiada **4 płaszczyzny laserowe (2xV, 2xH)**, elektroniczny kompensator, **IP54** i **Bluetooth** do zdalnego sterowania. Zestaw ze statywem aluminiowym, łatą, czujnikiem RD800 i tyczką.

SKU: CL5V set SJJ-M1 EX LS24 LP-36 RD800

GALERIA ZDJĘĆ

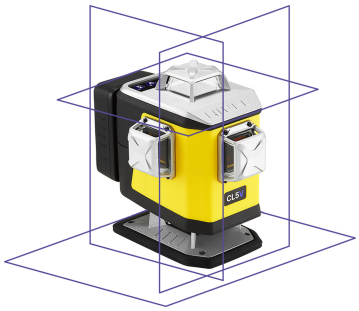

OPIS PRODUKTU

LASER KRZYŻOWY NIVEL SYSTEM CL5V BLUETOOTH ZESTAW ZE STATYWEM SJJ-M1 EX, ŁATĄ I CZUJNIKIEM RD800 I TYCZKĄ

LASER KRZYŻOWY NIVEL SYSTEM CL5V Z FIOLETOWĄ WIĄZKĄ

NOWOŚĆ!

- **Dobrze widoczna fioletowa wiązka lasera (450 nm)** – lepsza widoczność w różnych

warunkach oświetleniowych.
• **4 płaszczyzny laserowe (2x pionowe, 2x poziome)** – wszechstronne zastosowanie w budownictwie i wykończeniówce.
• **Wysoka precyzja pomiarów** – dokładność rzędu **1,5 mm/10 m** zapewnia profesjonalne wyniki.
• **Elektroniczny kompensator** – eliminuje drgania terenu, zwiększając stabilność pomiarów.
• **Funkcja manualnego spadku** – możliwość elektronicznego pochylenia płaszczyzn w **2 osiach**.
• **Odporność na warunki pracy (IP54)** – zabezpieczenie przed kurzem i wilgocią.
• **Łączność Bluetooth** – wygodna obsługa i integracja z innymi urządzeniami.
• **Solidna i sprawdzona konstrukcja** – gwarancja niezawodności i długowieczności sprzętu.
• **Spadki manualne** – elektroniczne pochylanie płaszczyzn w dwóch osiach, pozwala na ustawienie odpowiedniego kąta nachylenia.
• **Wysoka precyzja pomiarów ±1,5 mm/10 m** – gwarantuje dokładność niezbędną w profesjonalnych pracach montażowych i budowlanych.
• **Elektroniczny kompensator** – eliminuje wpływ drgań i nierówności terenu, zapewniając stabilność pomiarów.
• **Poziomowanie od 20 mm** – możliwość pracy od samej podłogi.
• **Adapter i winda laserowa** – bezpieczne mocowanie nawet w trudnych warunkach na budowie, dodatkowo możliwość ustawienia na zadanej wysokości, winda laserowa umożliwia precyzyjne dostosowanie dolnej wiązki lasera.
• **Gwint 1/4”** – kompatybilność ze statywami i uchwytami.
• **Wszechstronne zastosowanie** – sprawdzi się przy montażu ścian, sufitów, płytek, konstrukcji szkieletowych oraz wielu innych pracach wymagających precyzji.

W ZESTAWIE M.IN:

• **CL5V** – laser krzyżowy – 1szt.
• **SJJ-M1 EX -** statyw aluminiowy -1szt.
• **LS-24**- łata laserowa -1szt.
• **RD800**- czujnik digital- 1szt.
• **LP-36-** tyczka rozporowa -1szt.
• **TR-W** – tarczka laserowa – 1szt.
• **FTR** – tarczki podłogowe – 2szt.
• **CL-BR** – multi-adapter – 1szt.
• **Aku CL 8000** – akumulator Li-ion (8000mAh) – 1 szt.

NIVEL SYSTEM CL5V – PRECYZYJNY LASER KRZYŻOWY Z FIOLETOWĄ WIĄZKĄ

Nivel System CL5V to **nowoczesny laser krzyżowy** przeznaczony do **precyzyjnych prac budowlanych i wykończeniowych**. Dzięki **fioletowej wiązce lasera (450 nm)** linie odniesienia są doskonale widoczne, co ułatwia pracę w różnych warunkach oświetleniowych. To **pierwszy laser krzyżowy tej marki z funkcją elektronicznego pochylania płaszczyzn w dwóch osiach**, co umożliwia wykonywanie pomiarów ze spadkami – podobnie jak w laserach rotacyjnych.

CL5V wyznacza **cztery płaszczyzny laserowe 360°** (2 pionowe i 2 poziome), zapewniając wszechstronność w zastosowaniu. **Minimalna wysokość linii wynosząca 20 mm** pozwala

na pracę już od samej podłogi, co jest szczególnie przydatne przy montażu cokołów czy układaniu płytek.

Dzięki dokładności pomiarów na poziomie ±1,5 mm/10 m laser spełnia wymagania profesjonalnych ekip budowlanych. **Elektroniczny kompensator** zapewnia szybkie poziomowanie i eliminuje drgania terenu, stabilizując wiązkę. Możliwość **zablokowania kompensatora** pozwala na korzystanie z linii skośnych, co jest szczególnie przydatne w niestandardowych projektach.

Obudowa CL5V została zaprojektowana z myślą o trwałości i odporności na trudne warunki budowlane. **Stopień ochrony IP54** zabezpiecza sprzęt przed kurzem i wilgocią, a **metalowe korpusy głowic oraz filtr antyrefleksyjny** eliminują poświaty laserowe i odbicia. **Gumowe ochraniacze na narożnikach** dodatkowo chronią urządzenie przed uszkodzeniami mechanicznymi.

Sprzęt posiada **gwint montażowy 1/4”**, umożliwiający pewne i stabilne mocowanie na statywie, adapterze lub półce laserowej. Dodatkowo wbudowana **łączność Bluetooth** pozwala na **zdalne sterowanie laserem** za pomocą aplikacji Nivel CL dostępnej na **iOS i Android**.

- **Dokładność i niezawodność** – fioletowa wiązka lasera **(450 nm)** gwarantuje świetną widoczność, a dokładność pomiarów wynosi **±1,5 mm/10 m**, zapewniając precyzyjne rezultaty.
- **Spadki manualne** – możliwość **elektronicznego pochylania płaszczyzn w dwóch osiach (± 4%)**, co pozwala na pracę ze spadkami, podobnie jak w laserach rotacyjnych.
- **Jeszcze większy zasięg** – funkcja **pulsacyjna** umożliwia pracę z czujnikiem laserowym na zewnątrz budynków, zwiększając zasięg pomiarowy.
- **Precyzyjne wyświetlanie wiązki** – **wysokiej jakości optyka** i niebieska wiązka generują wyraźne linie laserowe, które są doskonale widoczne w różnych warunkach

oświetleniowych.

- **Wszechstronność i wielozadaniowość** – **cztery płaszczyzny laserowe (360°)** pozwalają na precyzyjne wyznaczanie poziomów i pionów w każdej sytuacji.
- **Szybkie i skuteczne poziomowanie** – **elektroniczny system kompensacji drgań** zapewnia stabilność wiązki nawet na niestabilnym podłożu. Możliwość blokady kompensatora pozwala na pracę z liniami skośnymi.
- **Intuicyjna obsługa** – prosty i wygodny w obsłudze **panel sterowania**, umożliwiający szybkie dopasowanie ustawień
- **Adapter i winda laserowa** – **bezpieczne mocowanie** w każdych warunkach budowlanych oraz możliwość precyzyjnego dostosowania dolnej wiązki lasera dzięki **windzie laserowej**.
- **Ekonomiczne zasilanie** – wydajny **akumulator litowo-jonowy 8000 mAh**, który można ładować podczas pracy, eliminując przerwy w użytkowaniu.
- **Odporność na uszkodzenia i trwałość** – **gumowe elementy obudowy** chronią przed uderzeniami i wstrząsami, a stopień ochrony **IP54** zabezpiecza przed kurzem i wilgocią.

Nivel System CL5 to seria nowoczesnych laserów krzyżowych, które wyróżniają się wysoką precyzją oraz zaawansowanymi funkcjami. Wyposażone w elektroniczny kompensator, zapewniają jeden z najbardziej skutecznych systemów tłumienia drgań na budowie, co przekłada się na stabilność i dokładność pomiarów. Jest to pierwsza seria laserów krzyżowych Nivel System, która umożliwia elektroniczne pochylanie płaszczyzn w dwóch osiach, co pozwala na pracę ze spadkami – podobnie jak w przypadku laserów rotacyjnych. Dodatkowym atutem jest wyjątkowo wydajny akumulator o pojemności 8000 mAh, który gwarantuje długą i nieprzerwaną pracę w trudnych warunkach budowlanych.

ŁATWE I SZYBKIE POMIARY, KOMUNIKACJA BLUETOOTH

Multilaser CL5V to **zaawansowany laser krzyżowy**, który **automatycznie poziomuje się po włączeniu** i jest natychmiast gotowy do pracy. **Fioletowa wiązka lasera** jest doskonale widoczna i tworzy precyzyjne linie referencyjne, umożliwiające dokładne wykonywanie prac zarówno w pionie, jak i w poziomie.

Urządzenie zostało wyposażone w **bezprzewodową komunikację Bluetooth**, co pozwala na zdalne sterowanie funkcjami lasera. W tym celu stworzono **dedykowaną aplikację Nivel CL**, dostępną na **iOS i Android**. Dzięki niej użytkownik może intuicyjnie kontrolować laser i dostosowywać jego ustawienia bezpośrednio z poziomu smartfona. Aplikacja jest dostępna do pobrania w **App Store i Google Play**, co zapewnia wygodę i nowoczesne podejście do obsługi urządzenia.

UNIWERSALNE ZASTOSOWANIE

Laser krzyżowy CL5V to wszechstronne narzędzie, które umożliwia **pracę zarówno z wiązką poziomą, jak i pionową**. Dzięki **czterem płaszczyznom laserowym (2 poziome, 2 pionowe)** użytkownik może dostosować sposób wyświetlania linii do swoich potrzeb – każda z nich może być **wyświetlana osobno lub jednocześnie**.

Dodatkowo sprzęt oferuje **możliwość elektronicznego pochylania płaszczyzn w dwóch osiach**, co pozwala na precyzyjne wyznaczanie spadków, podobnie jak w laserach rotacyjnych. Dzięki tej funkcji laser CL5V jest doskonałym narzędziem zarówno do prac konstrukcyjnych, jak i wykończeniowych, zapewniając maksymalną precyzję i elastyczność działania.

NIEZAWODNY NA BUDOWIE

Laser krzyżowy CL5V został zaprojektowany z myślą o trwałości i odporności na trudne warunki pracy. Dzięki **stopniowi ochrony IP54**, urządzenie jest **odporne na kurz i wilgoć**, co sprawia, że sprawdzi się zarówno na budowie, jak i w pracach wykończeniowych. Dodatkowo **wzmocnione gumowe narożniki korpusu** chronią sprzęt przed uderzeniami i uszkodzeniami mechanicznymi, co zwiększa jego trwałość i niezawodność.

Nowa wersja CL5V została wyposażona w **osprzęt wspierający prace wykończeniowe**, szczególnie przy **układaniu płytek podłogowych**. W zestawie znalazły się **podłogowe tarczki laserowe**, które można ustawiać na różnych powierzchniach – płytkach, terakocie czy betonie. **Precyzyjna podziałka na tarczkach** umożliwia szybkie sprawdzenie poziomu lub wykrycie odchyłek od linii laserowej, eliminując konieczność używania dodatkowych narzędzi pomiarowych, takich jak poziomica. Dzięki temu laser CL5V pozwala na **precyzyjne i szybkie układanie płytek**, zapewniając maksymalną wygodę i efektywność pracy.

WYGODNA OBSŁUGA

Laser krzyżowy CL5V został wyposażony w **intuicyjny panel sterowania**, który umożliwia szybkie i wygodne zarządzanie funkcjami urządzenia. Dzięki prostemu interfejsowi użytkownik może **precyzyjnie dopasować wiązkę laserową**, co pozwala na jeszcze dokładniejsze pomiary i dostosowanie do różnych warunków pracy.

Kompaktowa obudowa sprawia, że **laser jest poręczny i łatwy w montażu**, zarówno na budowie, jak i w pracach wykończeniowych. Jego lekka i solidna konstrukcja ułatwia transport i przechowywanie, dzięki czemu jest praktycznym narzędziem w codziennej pracy.

Dodatkowym atutem jest **możliwość ładowania akumulatora podczas pracy**, co eliminuje konieczność przerywania zadań i zapewnia **ciągłość działania**, nawet podczas długich i wymagających projektów.

ZASTOSOWANIE:

- **Prace wykończeniowe** – precyzyjne wyznaczanie pionów, poziomów i skosów
- **Układanie glazury i terakoty** – dokładne poziomowanie płytek
- **Prace z karton-gipsem** – montaż ścian i sufitów podwieszanych
- **Prace konstrukcyjne** – ustawianie konstrukcji drewnianych, stalowych i betonowych
- **Prace murarskie** – fundamenty, ścianki działowe, schody, wylewki, szalowanie
- **Prace instalacyjne** – wyznaczanie linii przewodów, przenoszenie punktów
- **Prace stolarskie** – montaż mebli i zabudów na wymiar
- **Równanie terenu** – niwelacja powierzchni i przygotowanie podłoża

SPRZĘT JEST SKALIBROWANY

Każdy laser, który sprzedajemy jest **gotowy do pracy i posiada certyfikatkalibracji** dołączony do zestawu. Sprzęt jest sprawdzony na zaawansowanym systemie pomiarowym jeszcze przed zapakowaniem do walizki. **Dodatkowo otrzymasz oryginalne opakowania, instrukcję obsługi w języku polskim, a także super wytrzymałą walizkę transportową Nivel System.**

WYBIERAJĄC PRODUKTY NIVEL SYSTEM MASZ PEWNOŚĆ, ŻE BĘDZIESZ UŻYWAĆ SPRZĘTU O WYSOKIEJ JAKOŚCI STWORZONY W OPARCIU O NIEZAWODNĄ TECHNOLOGIĘ POMIAROWĄ. PRODUKTY CECHUJE WYSOKA FUNKCJONALNOŚĆ ODPOWIADAJĄCA NAJNOWSZYM TRENDOM NA RYNKU URZĄDZEŃ POMIAROWYCH. Z NIVEL SYSTEM MASZ GWARANCJĘ POPRAWNOŚCI POMIARÓW. DZIĘKI TEMU PRACE WYKONASZ SZYBKO, DOKŁADNIE I BEZ KOSZTOWNYCH POPRAWEK.

STATYW NIVEL SYSTEM SJJ-M1 EX

Aluminiowy statyw do pracy w każdych warunkach.

Zabezpieczenie na zaciski daje wysoką stabilność pracy, a poręczny pokrowiec zapewnia komfortowy transport.

Cechy SJJ-M1 EX:

- Statyw aluminiowy (lekki) do laserów budowlanych
- Z wysięgnikiem (1,8m)
- Wysokość min: ok. 0,62m
- Wysokość max: ok. 1,82 m
- Odporny na warunki atmosferyczne

Zalety SJJ-M1 EX:

- Głowica statywu z libelką i łatwym montażem lasera (w zestawie adapter 1/4” – 5/8”)
- Mocne zatrzaski
- Stabilne, aluminiowe nogi

Skład zestawu SJJ-M1 EX:

- Statyw NIVEL SYSTEM SJJ-M1 EX
- Głowica statywu z libelką
- Adapter do montażu lasera 1/4” – 5/8”
- Oryginalny pokrowiec

NIVEL SYSTEM LS-24

W pomiarach niwelacyjnych łaty stanowią element odczytowy, za pomocą którego ustalana jest wysokość lub różnica wysokości pomiędzy punktami. Dokładność wykonania opisów na niej i solidność konstrukcji mają ogromny wpływ na końcową dokładność niwelowanych punktów. Z kolei wysoka jakość wykonania (połączenia mechaniczne, blokady teleskopowe) decydują o trwałości produktów i ich bezawaryjności. W ofercie znajduje się pełny wachlarz łat niwelacyjnych – od precyzyjnych łat inwarowych do niwelacji precyzyjnej przez tradycyjne łaty drewniane, aluminiowe teleskopowe do specjalnych łat laserowych z podziałem milimetrowym.

- **do różnych zadań** – łaty inwarowe do niwelacji precyzyjnej, łaty drewniane do

dokładnej niwelacji punktów osnowy, łaty aluminiowe i fiberglassowe z opisem typu „E” z jednej strony i podziałką milimetrową z drugiej do szybkiej niwelacji na budowach, łaty specjalne do współpracy z niwelatorami laserowymi, długości od 2,4 m do 7 m – do wyboru, do koloru!

- **zawsze w pionie** – łaty przystosowane do libelli pudełkowych
- **wygoda działania** – teleskopowe łaty aluminiowe szybko się składają/rozkładają i z łatwością mieszczą się w bagażniku samochodu osobowego
- **odporne na warunki atmosferyczne** – zarówno łaty drewniane, jak i aluminiowe są odporne na wodę, wilgoć i wysokie temperatury, w każdych warunkach zapewniają wysoką precyzję pomiarów
- **ochrona przed uszkodzeniami i zabrudzeniami** – łaty sprzedawane są przeważnie w pokrowcach ochronnych.

Łata laserowa LS-24

Poręczna, wytrzymała łata do niwelacji laserowej z precyzyjną, milimetrową podziałką i łatwym odczytem odchylenia od poziomu. Dostępna z praktycznym suwakiem dla uchwytu czujnika laserowego.

Oferowana długość: 2,4 m

RD800 DIGITAL

• solidna konstrukcja
• cyfrowe wskazania różnic wysokości
• uniwersalne zastosowanie dla laserów obrotowych i krzyżowych z wiązką: czerwoną, zieloną, niebieską
• uniwersalność – współpraca z laserami krzyżowymi i obrotowymi z wiązką: czerwoną, zieloną, niebieską
• szeroki zakres odbioru wiązki lasera za pośrednictwem 60 mm wstęgi detektora
• wysoka dokładność pracy dostosowywana w zależności od potrzeb (±0,5mm, ±1mm, ±2mm, ±5mm, ±10mm)
• jeszcze lepsza kontrola wykonanej pracy – czujnik przelicza i wyświetla konkretne

wartości różnicy poziomu w milimetrach [mm]
• możliwość zmiany jednostki pracy (mm, cm, cal)
• wszystko w zasięgu wzroku – duży, czytelny wyświetlacz LCD (drugi wyświetlacz z tyłu czujnika), dodatkowy wyświetlacz LED do odczytu z dalszych odległości (np. przy odczycie z kabiny maszyny)
• sygnały dźwiękowe różnic wysokości (różne poziomy głośności)
• automatyczne wyłączanie po 30 min. braku reakcji
• solidne mocowanie na łacie laserowej za pomocą uchwytu (dostarczany z czujnikiem)
• wysoka odporność na działania wody i kurzu, potwierdzone klasą IP67

• Zakres odbioru: 60mm
• Kąt odbioru: ±45°
• Spectrum fali odbioru:450nm – 800nm (wiązka: czerwona, zielona, niebieska)
• Tryby dokładności pracy: 0,5 / 1.0 / 2.0 / 5.0 / 10.0 mm
• Klasa odporności: IP67
• Auto-wyłączanie: po 30 min.
• Zasilanie: 1 x AA
• Temperatura pracy: -20°C – 50°C
• Wymiary: 135 x 69 x 25 mm
• Waga: 0,19 kg

OPIS TYCZKI ROZPOROWEJ NIVEL SYSTEM LP-36

• Stabilna i wytrzymała konstrukcja
• Możliwość dostosowania wysokości do wymogów pomieszczenia
• Precyzyjna i komfortowa praca dzięki możliwości dostosowania położenia lasera na całej długości tyczki
• Tyczka pasuje do wszystkich rodzajów laserów, zarówno lekkich laserów krzyżowych ze śrubą 1/4" jak i większych z 5/8"
• Łatwy transport, montaż i demontaż tyczki
• W zestawie specjalny mechanizm do precyzyjnego wpasowywania wiązki laserowej
• **Długość całkowita: 3,6 m**

DANE TECHNICZNE:

- laser fioletowy (450 nm), klasa 2
- Dokładność: ± 1,5 mm/10 m
- Zasięg pracy: 30 m (70 m z czujnikiem)
- Pochylenie płaszczyzn: ±4° (X, Y)
- Zakres samopoziomowania: ±4°
- Generowane płaszczyzny: 2 x poziomo (360°), 2 x pionowo (360°)
- Mocowanie na statywie: 1/4″, 5/8”
- Zasilanie: 3,7V (Li-ion, 8000 mAh)
- Klasa odporności: IP54
- Zakres temperatury pracy: -10°C do +50°C

• Wymiary: 165 x 100 x 158 mm
• Waga: 1,08 kg

W DOSTAWIE:

• **CL5V** – laser krzyżowy – 1szt.
• **SJJ-M1 EX-** statyw aluminiowy -1szt.
• **LS-24**- łata laserowa-1szt.
• **RD800**- czujnik digital -1szt.
• **LP-36**- tyczka rozporowa-1szt.
• **TR-W** – tarczka laserowa – 1szt.
• **FTR** – tarczki podłogowe – 2szt.
• **CL-BR** – multi-adapter – 1szt.

- **LF-1** – adapter laserowy – 1szt.
- **Aku CL 8000** – akumulator Li-ion (8000mAh) – 1 szt.
- **CH-CL USB-C** – ładowarka z kablem
- **Kufer** transportowy – 1szt.
- **Instrukcja obsługi** – 1 szt.

UWAGA! W ZESTAWIE ZNAJDUJE SIĘ TYLKO 1 SZT. AKUMULATORA AKU CL 8000 (8000MAH).

CERTYFIKAT

AUTORYZOWANY DYSTRYBUTOR

przyznany firmie

Przedsiębiorstwo Produkcyjno-Usługowo-Handlowe ELMAT Sp. z o.o.

na okres 10.2025 - 10.2026

Andrzej Janczewicz

Dyrektor Zarządzający

Rozwiązania pomiarowe
dla budownictwa

NIVEL SYSTEM

DODATKOWE INFORMACJE

Waga	3 kg
Wymiary	120 × 35 × 40 cm
Kolor wiązki lasera	Fioletowy
Zestaw - lasery krzyżowe	statyw, tyczka, łata, czujnik
Parametry wysyłki	podpaczka

MARKA

NIVEL SYSTEM

NIVEL SYSTEM

Nivel System to marka stawiająca na nowoczesne technologie, niezawodność i bezpieczeństwo. Innowacyjność produktów zawsze łączy ze sprawdzoną, wysoką jakością produktów. Dzięki temu jest jednym z liderów projektujących i tworzących urządzenia dla branży budowlanej. Szeroki asortyment urządzeń, takich jak **dalmierze laserowe**, **lasery krzyżowe** i **niwelatory laserowe** sprawia, że każdy użytkownik może dobrać produkt, który najlepiej spełni jego oczekiwania. Producent posiada także tradycyjne rozwiązania umożliwiające pomiar tj. **poziomice** i pionowniki. Wśród urządzeń dostępnych w ofercie Nivel System dostępne są również przydatne taśmy i drogomierze. Co więcej, u producenta zaopatrzymy się w czujniki i systemy sterowania urządzeniami, ułatwiające i automatyzujące pracę z maszynami.