LASER KRZYŻOWY NIVEL SYSTEM CL4D-G+ STATYW + TYCZKA + ŁATA + CZUJNIK DIGITAL RD800 + TAŚMA NIVEL SYSTEM 30M

~~4,819.00 zł~~ 3,999.00 zł

Multilaser CL4D-G po włączeniu sam spoziomuje się i natychmiast gotowy jest do pracy. Generowana wiązka zielonego lasera jest bardzo dobrze widzialna, wyświetlona na ścianie tworzy linię referencyjną dla prac poziomych lub pionowych. Sprzęt wyznacza na ścianie idealnie spoziomowane linie odniesienia (poziome i pionowe), które wspierają wszelkie prace wykończeniowe, ogólnobudowlane. Laser posiada 4 głowice laserowe, dzięki czemu użytkownik ma możliwość pracy z trzema płaszczyznami laserowymi- w zakresie 360° każda. Bogaty zestaw zawierający m.in: laser CL4D-G, czujnik RD800, Tyczka LP-36, Statyw z głowicą 360° i łata laserowa LS-24.

SKU: ZESTAW NIVEL 76-1

GALERIA ZDJĘĆ

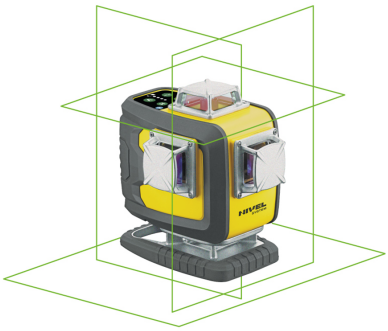

OPIS PRODUKTU

LASER KRZYŻOWY CL4D-G NIVEL SYSTEM + STATYW+ TYCZKA + ŁATA + CZUJNIK DIGITAL RD800

Laser z NOWEJ SERII CL4D, która przeszła lifting kolorystyczny. Nowa zmiana to nie tylko atrakcyjny wygląd, ale także bezpieczeństwo. Dzięki jaśniejszym, metalizowanym głowicom laserowym sprzęt jest lepiej

widoczny na budowie.

LASER KRZYŻOWY CL4D-G NIVEL SYSTEM ZIELONY, BLUETOOTH

• Wyjątkowo **widoczna wiązka zielonego lasera** o **długości fali 515 nm** gwarantuje doskonałą widoczność nawet w trudnych warunkach oświetleniowych.
• **Funkcja pulsacyjna** stanowi niezastąpioną pomoc przy **pracy na zewnątrz budynków**, umożliwiając efektywne korzystanie z czujnika laserowego nawet na dużych odległościach.
• **Dzięki technologii Bluetooth** masz możliwość zdalnego zarządzania laserem poprzez swoje urządzenia mobilne, co zapewnia wygodę i kontrolę.
• W zestawie znajdują się **2 akumulatory Li-ion** o pojemności 2600 mAh każdy, co pozwala na dłuższy czas pracy bez konieczności częstego ładowania.
• Dodatkowo, **mini winda** umożliwia łatwą pracę przy posadzkach, zwiększając efektywność i komfort wykonywanych zadań.
• **Elementy gumowe na obudowie lasera** skutecznie chronią go przed uszkodzeniami spowodowanymi uderzeniami i wstrząsami, **co przedłuża jego trwałość.**
• **Kufer transportowy** ułatwia przenoszenie i przechowywanie lasera oraz jego akcesoriów, zapewniając ochronę w trakcie transportu.
• **Nowoczesny system elektronicznej kompensacji drgań** gwarantuje stabilność pracy w terenie, eliminując wpływ wibracji na dokładność pomiarów.
• **Prosta i szybka obsługa** to jedna z kluczowych cech tego lasera – wystarczy go włączyć, aby rozpocząć pracę, co zwiększa wydajność i oszczędza czas.

W ZESTAWIE M.IN:

• **Statyw SJJM1EX**
• **Tyczka LP-36**
• **Łata LS24**
• **Czujnik digital RD800**

Najbogatszy z zestawów!

Nivel System CL4D-G BT to nowoczesny, wielozadaniowy laser krzyżowy 4D z super widzialną wiązką zielonego lasera (długość fali 515nm). Multilaser wyznacza na płaszczyźnie 4 idealnie spoziomowane linie odniesienia (2 w pionie i 2 w poziomie), każda w zakresie 360°. Sprzęt umożliwia wyznaczanie poziomej linii laserowej już na wysokości 17 mm. W praktyce oznacza to, że możliwe jest np. obsadzanie cokołów czy układanie płytek już od samej podłogi. Klasyczne lasery krzyżowe nie dają takich możliwości.

Teraz Laser krzyżowy CL4D-G Nivel System jest wyposażony w moduł Bluetooth i ma możliwość współpracy z Twoim smartfonem!

W tym celu opracowana została dedykowana aplikacja Nivel System CL4D na urządzenia mobilne z systemem iOS i Android. Aplikacja jest dostępna na platformach App Store i Google Play. Umożliwia ona zdalne zarządzanie funkcjami lasera z pokładu telefonu, co wpływa na komfort i wzrost efektywności pracy ze sprzętem.

Poniżej przedstawiamy screeny z pracy z aplikacją, to takie proste!

NIVEL
SYSTEM

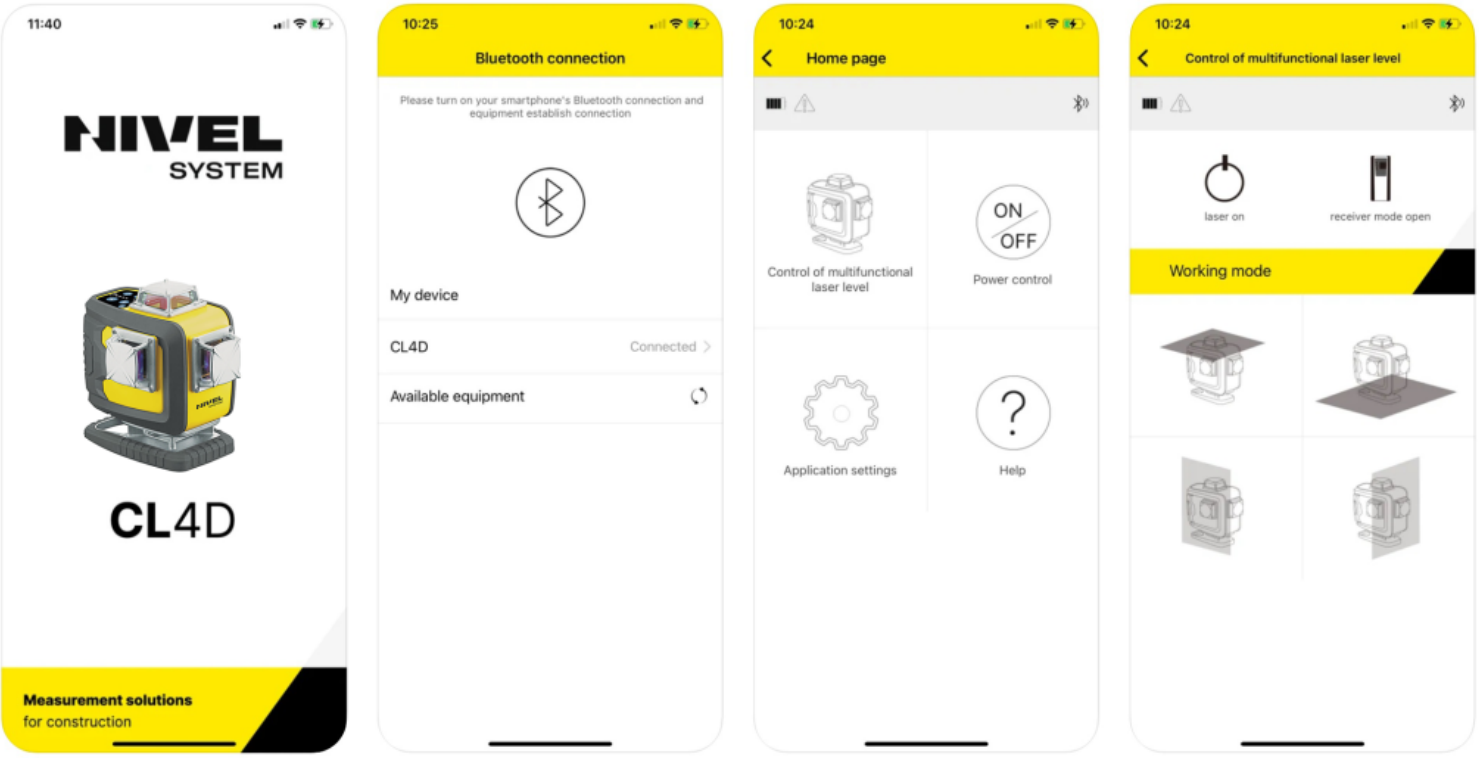

Kupując na naszych aukcjach, do każdego lasera CL4D otrzymasz w zestawie dwa akumulatory!

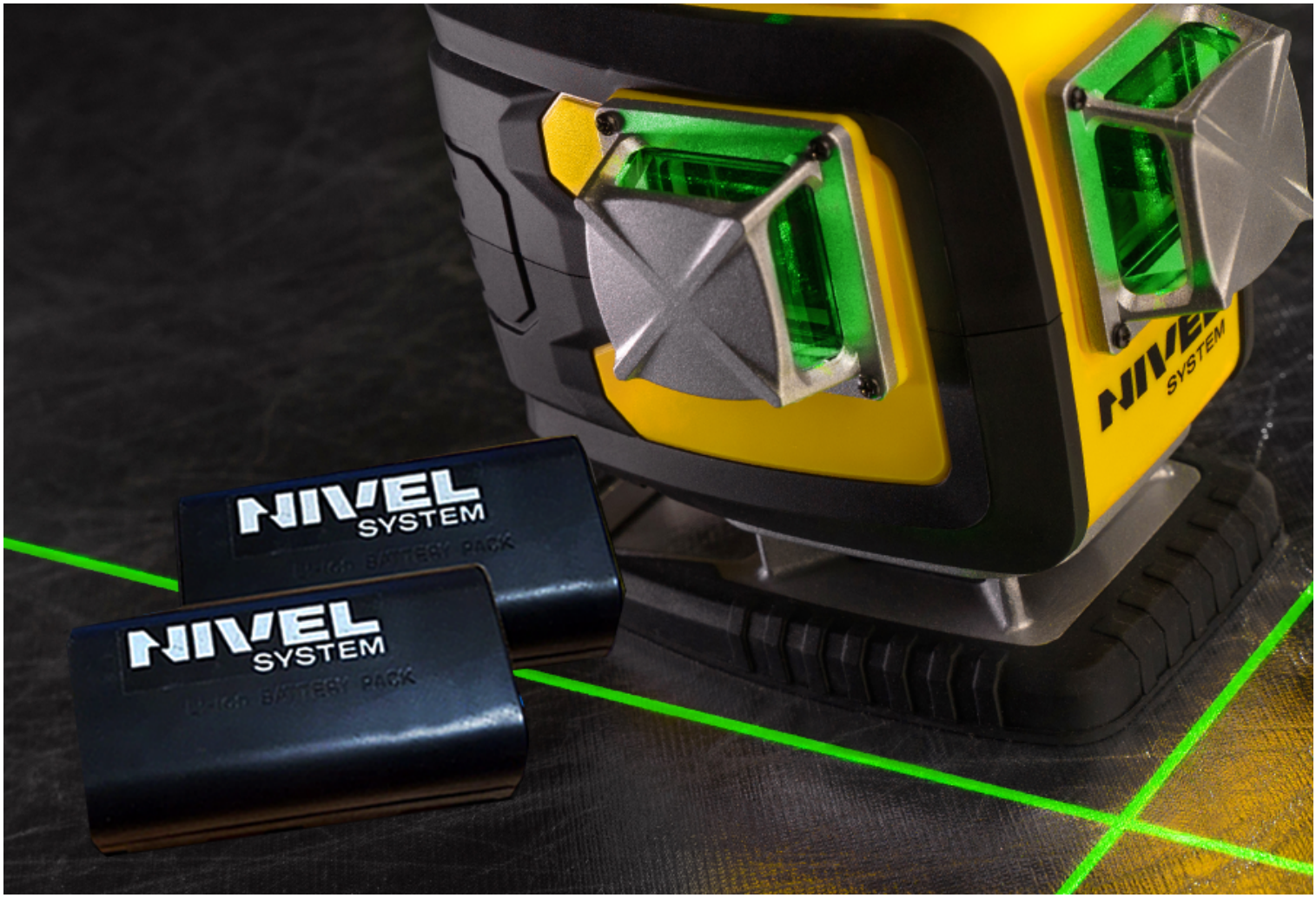

OPIS URZĄDZENIA

Laser oferuje bardzo wysoką dokładność pracy (±1mm/10m) i ma zastosowanie w budownictwie i przemyśle, do wszelkich prac konstrukcyjnych i wykończeniowych. Wszędzie tam, gdzie wymagane są najwyższe dokładności. Elektroniczny kompensator zapewnia szybkie poziomowanie sprzętu. Eliminuje tzw. wahnięcia wiązki przy drganiu terenu, a więc skuteczniej tłumi drgania w porównaniu z klasycznym kompensatorem magnetycznym. Zablokowanie kompensatora sprawia, że instrument można pochylać i korzystać z linii skośnych. Wbudowany gwint 1/4” umożliwia pewne i stabilne mocowanie instrumentu na statywie, adapterze czy półce laserowej. Sprzęt został bardzo dobrze zabezpieczony przed działaniem kurzu i wody, potwierdzone jest to klasą odporności IP54. Głowice zabezpieczone zostały metalowymi korpusami a szybki posiadają filtr antyrefleksyjny (wiązka laserowa nie odbija się od szybki, nie tworzą się poświaty laserowe). Narożniki urządzenia posiadają gumowe ochraniacze, co eliminuje

ewentualne otarcia, ale też zapewnia pewniejszy uchwyt lasera.

ŁATWE I SZYBKIE POMIARY

Laser krzyżowy CL4D-G Nivel System po włączeniu sam spoziomuje się i natychmiast gotowy jest do pracy. Generowana wiązka zielonego lasera jest bardzo dobrze widzialna, wyświetlona na ścianie tworzy linię referencyjną dla prac poziomych lub pionowych.

UNIWERSALNE ZASTOSOWANIE

Sprzęt umożliwia pracę zarówno z wiązką poziomą, jak i pionową. 4 płaszczyzny mogą

być wyświetlane osobno lub jednocześnie dwie w pionie i po jednej w poziomie.

NIEZAWODNY NA BUDOWIE

Sprzęt jest odporny na działanie kurzu i wody (IP54). Ponadto narożniki korpusu lasera zostały wzmocnione gumą, dzięki czemu sprzęt jest wytrzymały i sprawdzi się w trudnych warunkach.

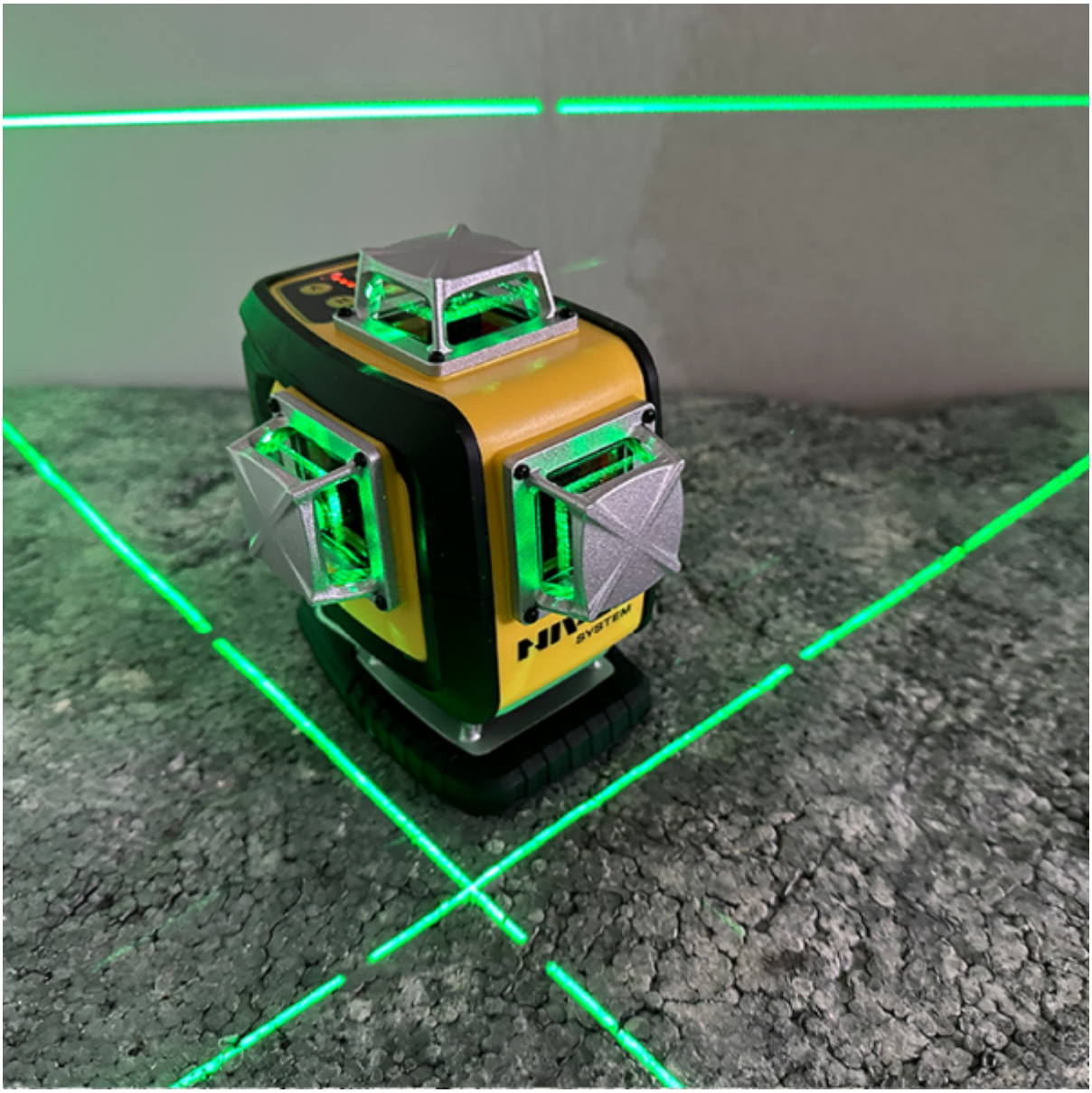

• **Dokładność i niezawodność** - wyraźna wiązka zielonego lasera (515nm) gwarantuje komfortową pracę w każdych warunkach, sprzęt umożliwia pracę z dokładnością ±1 mm/10 m.
• **Jeszcze większy zasięg** - funkcja pulsacyjna pozwala pracować z czujnikiem laserowym na zewnątrz budynków na dużych odległościach.
• **Precyzyjne wyświetlanie wiązki** – jasna, zielona wiązka lasera oraz wysokiej

jakości optyka generuje linie, które są bardzo dobrze widoczne.

- **Wszechstronność i wielozadaniowość** - cztery płaszczyzny laserowe (360°).
- **Szybkie i skuteczne poziomowanie** - innowacyjny, elektroniczny system kompensacji drgań zapewnia szybkie przygotowanie urządzenia do pracy, laser stabilnie wyznacza wiązkę, nawet na niestabilnej podstawie, a po zablokowaniu pozwala pracować z wiązkami skośnymi.
- **Intuicyjna obsługa** – łatwy i szybki w użyciu panel sterowania.
- **Adapter i winda laserowa** - bezpieczne mocowanie nawet w trudnych warunkach na budowie, dodatkowo możliwość ustawienia na zadanej wysokości, winda laserowa umożliwia precyzyjne dostosowanie dolnej wiązki lasera.
- **Ekonomiczne zasilanie** - w zestawie akumulatory litowo-jonowe.
- **Odporny na uszkodzenia, trwały sprzęt** – gumowe elementy obudowy lasera chronią go przed uszkodzeniami wskutek uderzeń i wstrząsów, sprzęt odporny na działanie kurzu i wody (IP54).

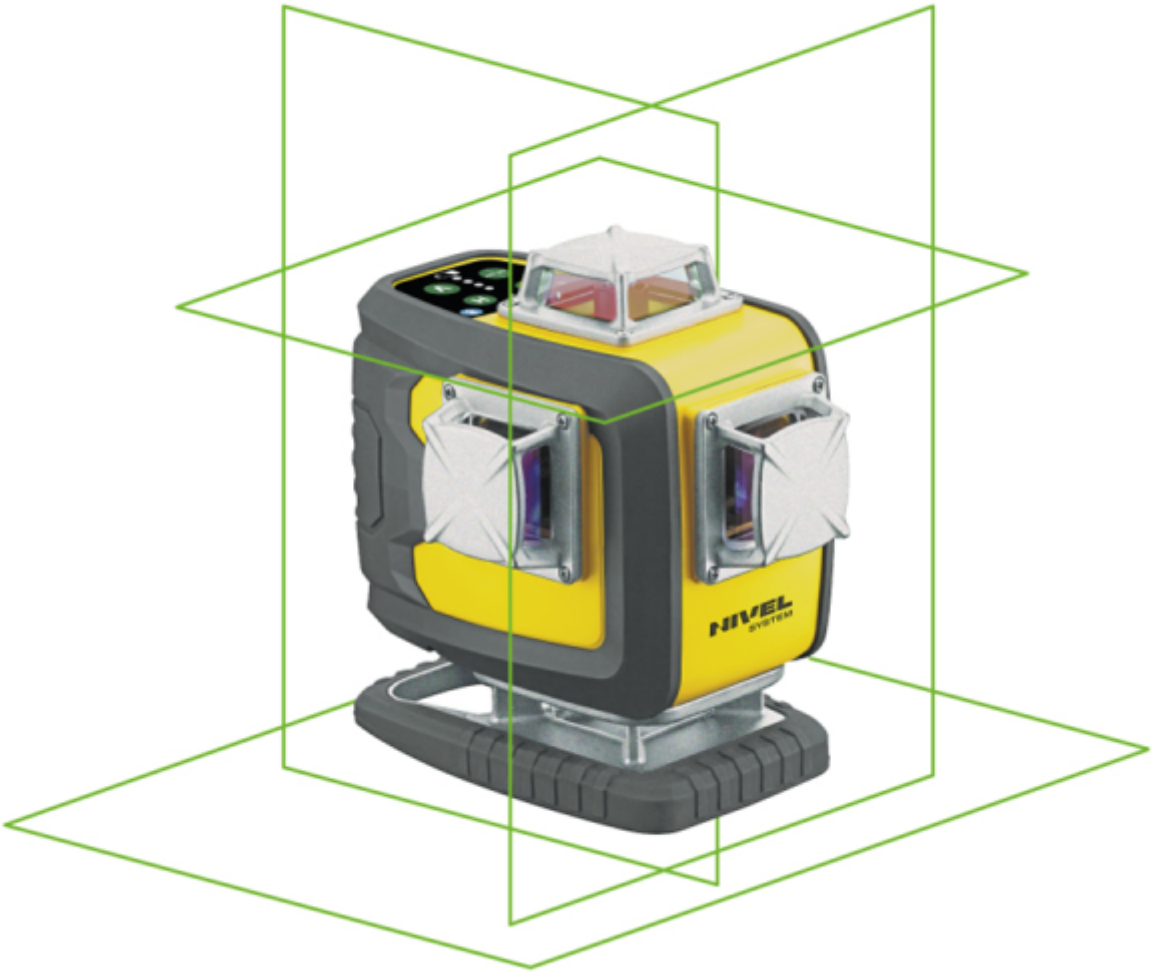

Wiązka niebieska vs zielona

Super widzialna wiązka niebieskiej diody laserowej (fala o długości 505 nm) japońskiej marki SHARP w porównaniu z zieloną wiązką (515-535 nm) zapewnia większy komfort pracy, w jasnych, nasłonecznionych pomieszczeniach. Wiązka jest klarowna, nie jest prześwietlana, bardzo dobrze prezentuje poziomy i piony na ścianie. Niebieska wiązka jest bardziej przyjazna dla ludzkiego oka podczas długiego czasu pracy. Nie męczy wzroku.

Jest to sprzęt najwyższej jakości. Jedyny taki dostępny na rynku!

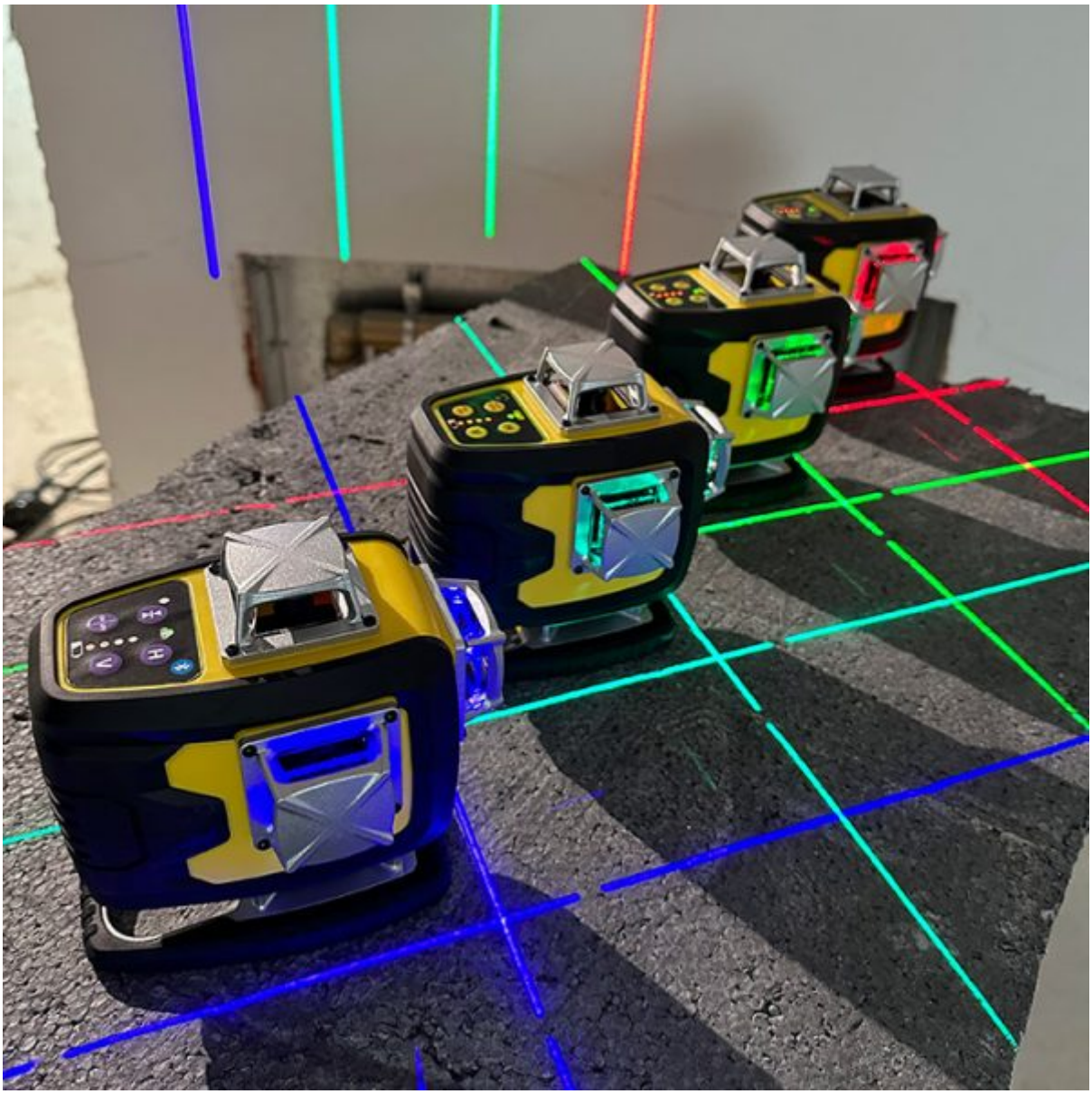

Nowe akcesoria w standardzie ułatwiające układanie płytek podłogowych!

Teraz lasery krzyżowe czteropłaszczyznowe **Nivel System CL4D** zyskały nowy osprzęt wspierający prace wykończeniowe: układanie płytek podłogowych. Standardowe wyposażenie zestawu lasera uzupełniliśmy o podłogowe tarczki laserowe.

Tarczki ustawiamy na podłodze, płytkach czy terakocie. Precyzyjna podziałka informuje nas o poziomie lub odchyłce od poziomu linii laserowej generowanej przez laser CL4D. Nie potrzebujemy poziomicy czy dodatkowych narzędzi pomiarowych. Wszystko wykonamy w oparciu o standardowy zestaw dostarczony z laserem.

Specyfikacja:

- **Laser (widzialny):** zielona wiązka, 515 nm, klasa lasera II
- **Generowane płaszczyzny:** 2 x poziomo (360°), 2 x pionowo (360°)
- **Dokładność:** ±1 mm/10 m
- **Zasięg pracy:** 30 m (70 m z czujnikiem)
- **Zakres samo-poziomowania:** ±4°
- **Zakres temperatury pracy:** -10°C - 50°C
- **Mocowanie (śruba):** 1/4"
- **Klasa odporności:** IP54
- **Zasilanie:** Akumulatory Li-ion (7,4V, 2600 mAh)
- **Wymiary:** 125 x 75 x 140 mm
- **Waga:** 0.9 kg

Wybierając produkty Nivel System masz pewność, że będziesz używać sprzęt o wysokiej jakości stworzony na podstawie niezawodnej technologi pomiarowej. Produkty cechuje wysoka funkcjonalność odpowiadająca najnowszym trendom na rynku urządzeń pomiarowych. Z Nivel System masz gwarancję poprawności pomiarów. Dzięki temu prace wykonasz szybko, dokładnie i bez kosztownych poprawek.

Statyw Nivel System SJJ-M1 EX

Aluminiowy statyw do pracy w każdych warunkach.

Zabezpieczenie na zaciski daje wysoką stabilność pracy, a poręczny pokrowiec zapewnia komfortowy transport.

Cechy SJJ-M1 EX:

- Statyw aluminiowy (lekki) do laserów budowlanych
- Z wysięgnikiem (1,8m)
- Wysokość min: ok. 0,62m
- Wysokość max: ok. 1,82 m
- Odporny na warunki atmosferyczne

Zalety SJJ-M1 EX:

- Głowica statywu z libelką i łatwym montażem lasera (w zestawie adapter 1/4” - 5/8”)
- Mocne zatrzaski
- Stabilne, aluminiowe nogi

Skład zestawu SJJ-M1 EX:

- Statyw NIVEL SYSTEM SJJ-M1 EX
- Głowica statywu z libelką
- Adapter do montażu lasera 1/4” - 5/8”
- Oryginalny pokrowiec

Czujnik Digital Nivel System RD800

• Solidna konstrukcja.
• Cyfrowe wskazania różnic wysokości.
• Uniwersalne zastosowanie dla laserów obrotowych i krzyżowych z wiązką: czerwoną, zieloną, niebieską.
• Uniwersalność – współpraca z laserami krzyżowymi i obrotowymi z wiązką: czerwoną, zieloną, niebieską.
• Szeroki zakres odbioru wiązki lasera za pośrednictwem 60 mm wstęgi detektora.
• Wysoka dokładność pracy dostosowywana w zależności od potrzeb (±0,5mm, ±1mm, ±2mm, ±5mm, ±10mm).
• Jeszcze lepsza kontrola wykonanej pracy – czujnik przelicza i wyświetla konkretne

wartości różnicy poziomu w milimetrach [mm].
• Możliwość zmiany jednostki pracy (mm, cm, cal).
• Wszystko w zasięgu wzroku – duży, czytelny wyświetlacz LCD (drugi wyświetlacz z tyłu czujnika), dodatkowy wyświetlacz LED do odczytu z dalszych odległości (np. przy odczycie z kabiny maszyny).
• Sygnały dźwiękowe różnic wysokości (różne poziomy głośności).
• Automatyczne wyłączanie po 30 min. braku reakcji.
• Solidne mocowanie na łacie laserowej za pomocą uchwytu (dostarczany z czujnikiem).
• Wysoka odporność na działania wody i kurzu, potwierdzone klasą IP67.

Tyczka rozporowa Nivel System LP-36

• Stabilna i wytrzymała konstrukcja
• Możliwość dostosowania wysokości do wymogów pomieszczenia
• Precyzyjna i komfortowa praca dzięki możliwości dostosowania położenia lasera na całej długości tyczki
• Tyczka pasuje do wszystkich rodzajów laserów, zarówno lekkich laserów krzyżowych ze śrubą 1/4″ jak i większych z 5/8″
• Łatwy transport, montaż i demontaż tyczki
• W zestawie specjalny mechanizm do precyzyjnego wpasowywania wiązki laserowej
• Długość całkowita: 3,6 m

Łata laserowa Nivel System LS-24 240cm

IDEALNA DO PRACY LASERAMI KRZYŻOWYMI Z WYKORZYSTANIEM DETEKTORA!

ZALETY ŁATY LS-24

- Praktyczny i precyzyjny suwak, do którego montujesz czujniki..
- Łata z oznaczeniem barwnym. Czerwony - za wysoko, srebrny - za nisko.
- Solidna aluminiowa konstrukcja
- Podziałka milimetrowa - dla maksymalnej precyzji
- Długość 240cm / po złożeniu ok. 130cm
- Dzięki niej wykorzystasz laser krzyżowy jako niwelator

POKROWIEC GRATIS!

W DOSTAWIE:

- **CL4D-G - laser krzyżowy:** 1 szt.
- **Czujnik laserowy RD800 1szt.**
- TR-G - tarczka laserowa: 1 szt.
- GL-G - okulary laserowe: 1 szt.
- CL-BR - multi-adapter: 1 szt.
- Winda - adapter laserowy: 1 szt.

- **Aku 2600 - akumulator Li-ion: 2 szt.**
- CH-3 - ładowarka: 1 szt.
- CHS-3 - slot ładowarki: 1 szt.
- Kufer transportowy: 1 szt.
- **Tyczka rozporowa Nivel System LP-36 1szt.**
- **STATYW Nivel System Z GŁOWICĄ 360° 1szt.**
- **Łata laserowa 240cm 1szt.**
- Instrukcja obsługi

Sprzęt jest skalibrowany

Każdy laser, który sprzedajemy jest **gotowy do pracy i posiada certyfikat kalibracji** dołączony do zestawu. Sprzęt jest sprawdzony na zaawansowanym systemie pomiarowym jeszcze przed zapakowaniem do walizki. **Dodatkowo otrzymasz oryginalne opakowania, instrukcję obsługi w języku polskim, a także super wytrzymałą walizkę transportową Nivel System.**

Cross Line Laser
CL4D
Checked & Calibrated
Best Service Care
Bluetooth
nivelsystem.com
2 x BATTERY PACK
NIVEL SYSTEM
NIVEL SYSTEM

CERTYFIKAT

AUTORYZOWANY DYSTRYBUTOR

przyznany firmie

P.P.U.H. ELMAT Sp. z o.o.

na okres 10.2024 - 10.2025

Andrzej Janowicz

Dyrektor Zarządzający

Rozwiązania pomiarowe
dla budownictwa

NIVEL SYSTEM

Porównanie laserów krzyżowych

	CL3R	CL3G	CL3B	CL4R	CL4G	CL4B	CL4D-R	CL4D-B	CL4D-G	CL4D-P
Wiązka laserowa	laser czerwony (638 nm), klasa 2	laser zielony (515 nm), klasa 2	laser niebieski (505 nm), klasa 2	laser czerwony (638 nm), klasa 2	laser zielony (515 nm), klasa 2	laser niebieski (505 nm), klasa 2	laser czerwony (635 nm), klasa 2	laser niebieski (505 nm), klasa 2	laser zielony (515 nm), klasa 2	laser fioletowy (515 nm), klasa 2
Dokładność	±2,0mm/ 10m	±2,0mm/ 10m	±2,0mm/ 10m	±2,0mm/10m	±2,0mm/10m	±2,0mm/10m	± 1,0 mm/10 m	± 1,0 mm/10 m	± 1,0 mm/10 m	± 1,0 mm/10 m
Zasięg pracy	30 m (70 m z czujnikiem)	30 m (70 m z czujnikiem)	30 m (70 m z czujnikiem)	30 m (70 m z czujnikiem)	30 m (70 m z czujnikiem)	30 m (70 m z czujnikiem)	60 m (140 m z czujnikiem)	60 m (140 m z czujnikiem)	60 m (140 m z czujnikiem)	60 m (140 m z czujnikiem)
Pochylenie płaszczyzn	Tak	Tak	Tak	Tak	Tak	Tak	Tak	Tak	Tak	Tak
Zakres samopoziomowania	±3.0°	±3.0°	±3.0°	±3.0°	±3.0°	±3.0°	±4°	±4°	±4°	±4°
Zasilanie	Li-ion 3,7V (4000mAh)	Li-ion 3,7V (4000mAh)	Li-ion 3,7V (4000mAh)	Li-ion 3,7V (4000mAh)	Li-ion 3,7V (4000mAh)	Li-ion 3,7V (4000mAh)	7,4V (Li-ion, 2600 mAh)	7,4V (Li-ion, 2600 mAh)	7,4V (Li-ion, 2600 mAh)	7,4V (Li-ion, 2600 mAh)
Generowanie płaszczyzny	1 x poziomo (360°), 2 x pionowo (360°)	1 x poziomo (360°), 2 x pionowo (360°)	1 x poziomo (360°), 2 x pionowo (360°)	2 x poziomo (360°), 2 x pionowo (360°)	2 x poziomo (360°), 2 x pionowo (360°)	2 x poziomo (360°), 2 x pionowo (360°)	2 x poziomo (360°), 2 x pionowo (360°)	2 x poziomo (360°), 2 x pionowo (360°)	2 x poziomo (360°), 2 x pionowo (360°)	2 x poziomo (360°), 2 x pionowo (360°)
Zakres temp. pracy	-10°C do +50°C	-10°C do +50°C	-10°C do +50°C	-10°C do +50°C	-10°C do +50°C	-10°C do +50°C	-10°C do +50°C	-10°C do +50°C	-10°C do +50°C	-10°C do +50°C
Klasa odporności	IP54	IP54	IP54	IP54	IP54	IP54	IP54	IP54	IP54	IP54
Wymiary	148 x 90 x 133 mm	148 x 90 x 133 mm	148 x 90 x 133 mm	148 x 90 x 151 mm	148 x 90 x 151 mm	148 x 90 x 151 mm	125 x 75 x 140 mm	125 x 75 x 140 mm	125 x 75 x 140 mm	125 x 75 x 140 mm
Waga	890g	890g	890g	920g	920g	920g	900g	900g	900g	900g

DODATKOWE INFORMACJE

Waga	6 kg
Wymiary	120 × 35 × 40 cm
Parametry wysyłki	podpaczka
Kolor wiązki lasera	Zielony
Zestaw - lasery krzyżowe	statyw, tyczka, łata, czujnik

MARKA

NIVEL SYSTEM

NIVEL SYSTEM

Nivel System to marka stawiająca na nowoczesne technologie, niezawodność i bezpieczeństwo. Innowacyjność produktów zawsze łączy ze sprawdzoną, wysoką jakością produktów. Dzięki temu jest jednym z liderów projektujących i tworzących urządzenia dla branży budowlanej. Szeroki asortyment urządzeń, takich jak **dalmierze laserowe**, **lasery krzyżowe** i **niwelatory laserowe** sprawia, że każdy użytkownik może dobrać produkt, który najlepiej spełni jego oczekiwania. Producent posiada także tradycyjne rozwiązania umożliwiające pomiar tj. **poziomice** i pionowniki. Wśród urządzeń dostępnych w ofercie Nivel System dostępne są również przydatne taśmy i drogomierze. Co więcej, u producenta zaopatrzymy się w czujniki i systemy sterowania urządzeniami, ułatwiające i automatyzujące pracę z maszynami.