tel: 502 722 366
e-mail: sklep@elmat.lublin.pl

MINIŁADOWARKA GĄSIENNICOWA T86 BOBCAT

Bobcat T86 to kompaktowa ładowarka gąsienicowa łącząca moc i komfort na najwyższym poziomie. Dzięki układowi hydraulicznemu Super-Flow zaawansowanemu zarządzaniu mocą i doskonałemu chłodzeniu sprawdzi się w każdych warunkach bez kompromisów.

SKU: T86

GALERIA ZDJĘĆ

OPIS PRODUKTU

MINIŁADOWARKA GĄSIENNICOWA BOBCAT T86

DANE ZNAMIONOWE MASZYNY:

• Siła odspajania przy podnoszeniu 3544 daN
• Siła odspajania przy przechylaniu 2871 daN
• Nacisk na podłoże 30.00 kPa
• Znamionowa nośność operacyjna (ISO 14397-1) 1780 kg
• Siła pchania 3544 daN
• Obciążenie statyczne (ISO 14397-1) 5087 kg

CZASY CYKLI:

• Unoszenie ramion podnoszących 3.9 s
• Opuszczanie ramion podnoszących 2.6 s
• Zamykanie łyżki 1.7 s
• Opróżnianie łyżki 2.3 s

MASY:

• Masa robocza 5643 kg
• Masa transportowa 5228 kg

SILNIK:

• Producent/model D34 BSH SV, 97/68 EC Stage V
• Paliwo Silnik wysokoprężny
• Chłodzenie Ciecz
• Moc przy 2600 obr/min: 78.7 kW
• Moment obrotowy przy 1800 obr/min (SAE J1995 brutto) 409.0 Nm
• Liczba cylindrów 4
• Pojemność skokowa 3409 cm3
• Średnica cylindra 90.0 mm
• Skok tłoka 94.0 mm

• Smarowanie Ciśnienie pompy zębatej
• Wentylacja skrzyni korbowej Zamknięte odpowietrzanie
• Filtr powietrza Suchy, z wymiennym wkładem, z elementem
• zabezpieczającym
Zapłon Sprężanie w silniku wysokoprężnym
• Wspomaganie rozruchu Świece żarowe
• Płyn DEF 20.40 L

URZĄDZENIA ELEKTRYCZNE:

• Alternator Napędzany paskiem – 90 A – otwarty
• Akumulator 12 V – 1000 A rozruch na zimno w temp. -18°C – 180 min. pojemność zapasowa
• Rozrusznik 12 V – przekładnia zębata - 3,0 kW

UKŁAD HYDRAULICZNY:

• Typ pompy Napędzana silnikiem, zębata
• Pojemność pompy 87.10 L/min
• Wydajność pompy (z opcją wysokiego przepływu) 138.50 L/min
• Wydajność pompy (z opcją superprzepływu) 159.00 L/min
• Redukcja ciśnienia w układzie przy szybkozłączkach 23.8-24.5 MPa
• Zawór sterujący Trzycewkowy, z otwartym przepływem w położeniu neutralnym, z funkcją pływania na podnoszeniu i
sterowaną elektrycznie cewką pomocniczą
• Filtr hydrauliczny Szeregowy wymienny – wkład 10 µm z materiałów syntetycznych
• Przewody hydrauliczne Rurki, przewody i złączki zgodne z normą SAE

SIŁOWNIKI HYDRAULICZNE:

• Siłownik podnoszenia (2) Obustronnego działania
• Średnica cylindra siłownika podnoszenia 76.2 mm
• Średnica tłoczyska siłownika podnoszenia 44.5 mm
• Skok siłownika podnoszenia 633.2 mm
• Siłownik przechylania (2) Obustronnego działania z funkcją tłumienia przy zrzucie i przechyle do tyłu
• Średnica cylindra siłownika przechylania 76.2 mm
• Tłoczysko siłownika przechylania 38.1 mm
• Skok siłownika przechylania 354.8 mm

UKŁAD NAPĘDOWY:

• Napęd Tłokowe pompy hydrostatyczne w układzie tandem, z płynną regulacją, napędzające dwa w pełni odwracalne
silniki hydrostatyczne
• Gąsienice Szerokość 450 mm. Cylinder naciągowy (smar) i rolki sprężynowe z potrójnym kołnierzem
• Napęd główny W pełni hydrauliczny napęd gąsienic gumowych

JAZDA:

• Gąsienice O szerokości 450 mm, gumowe
• Maks. prędkość jazdy 8.7 km/h
• Maks. prędkość jazdy (wysoki zakres – opcjonalnie) 16.7 km/h
• Dwa zakresy prędkości 17.2 km/h

OBJĘTOŚĆ PŁYNÓW:

• Układ chłodzenia z nagrzewnicą powietrza 11.70 L
• Układ chłodzenia bez podgrzewacza 11.40 L
• Olej silnikowy z filtrem 9.20 L
• Zbiornik paliwa 120.00 L
• Zbiornik hydrauliczny 10.20 L
• Układ hydrauliczny/hydrostatyczny 45.00 L

WYMIARY:

(A) Masa w stanie gotowym do pracy 4345.0 mm
(B) Wysokość do kabiny operatora 2111.0 mm
(C) Kąt odchylenia 30.0°
(D) Prześwit od podłoża 236.0 mm
(E) Długość kontaktu z podłożem 1683.0 mm
(F) Długość bez osprzętu 3059.0 mm
(G) Długość z łyżką standardową 3900.0 mm
(H) Przebieg po podłożu 30.0°
(I) Wysokość zrzutu w przypadku łyżki standardowej 2586.0 mm
(J) Wysokość do czopu łyżki 3353.0 mm
(K) Zasięg zrzutu z maksymalnej wysokości 976.0 mm
(L) Kąt zrzutu z maksymalnej wysokości 40.0°

(M) Przebieg przy pełnym podniesieniu do maksymalnej wysokości 93.0°
(N) Szerokość z łyżką standardową 2032.0 mm
(O) Promień skrętu z łyżką standardową 2255.0 mm
(P) Gąsienica, gąsienice 450 mm 1856.0 mm
(Q) Szerokość ponad gąsienicami, gąsienice 450 mm 1981.0 mm

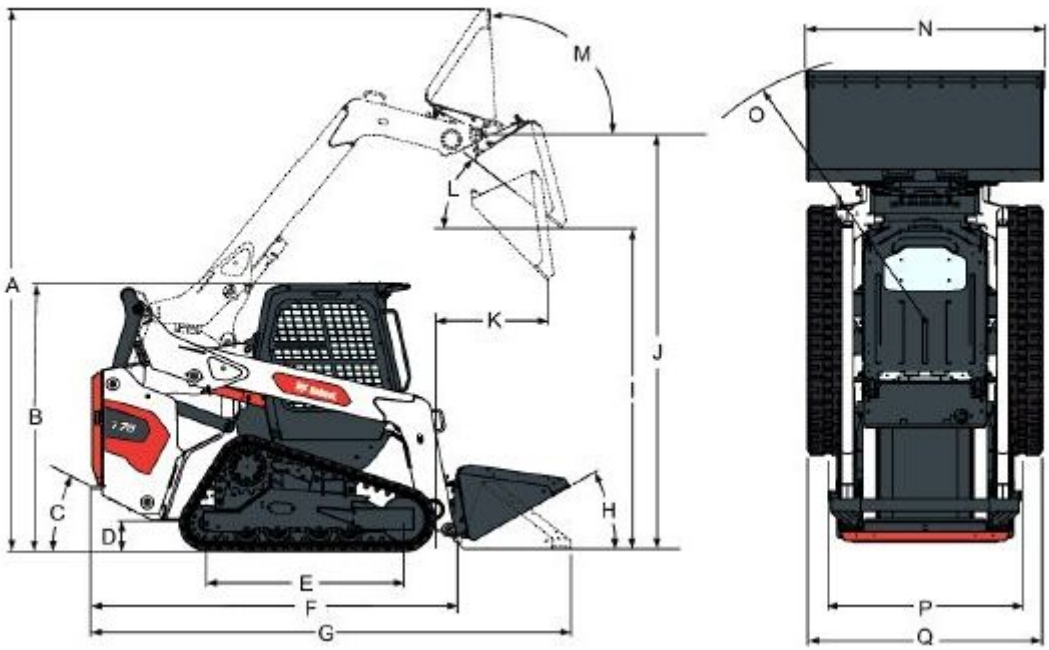

FUNKCJE STANDARDOWE:

- Gąsienice gumowe szer. 450 mm
- Trzypunktowy pas bezpieczeństwa
- Tablica przyrządów Deluxe 5 cali (z możliwością montażu radia)
- Fotel amortyzowany z wysokim oparciem
- Przełączane sterowanie joystickami (SJC)
- Kabina ciśnieniowa Deluxe z ogrzewaniem i klimatyzacją
- Dwa zakresy prędkości jazdy
- Pomocniczy układ hydrauliczny: przepływ zmienny/przepływ maksymalny
- Dwukierunkowe pozycjonowanie łyżki (z przełącznikiem WŁ/WYŁ)
- Rozruch za pomocą kluczyka
- Alarm cofania
- Klakson
- Przednie i tylne światła robocze LED
- Hamulec postojowy
- Układ osprzętu Bob-Tach™

- System blokady sterowania Bobcat (BICS)
- Wyłączanie silnika/układu hydraulicznego
- Pompa EDC z przepływem standardowym, wysokim przepływem i superprzepływem.
- Wskaźniki
- Wspornik ramienia podnoszącego
- Tłumik z chwytaczem iskier
- Pas bezpieczeństwa
- Kamera cofania
- Power Bob-Tach™
- IQ maszyny (telematyka)
- Gwarancja: 24 miesiące lub 2000 godzin (w zależności, co nastąpi wcześniej)

OSPRZĘT DODATKOWY:

- Akcesoria do wideł paletowych
- Chwytaki do pni
- Chwytaki przemysłowe
- Chwytak widłowy
- Frezarki
- Grabie mechaniczne
- Inne
- Koparki do rowów
- Kosiarki bijakowe
- Kosiarki rotacyjne Brushcat™
- Kosze samowyładowcze
- Lemiesze obudowane
- Lemiesze śnieżne
- Lemiesze śnieżne V
- Lemiesze spycharki
- Maszyny do uprawy roli
- Mieszadła do betonu
- Młoty
- Młoty spadowe
- Oczyszczarki piasku
- Piła tarczowa
- Piły do zarośli
- Pompy do betonu
- Przesadzarki drzew
- Ramy do montażu osprzętu

- Rębaki do drewna
- Rębaki do pni

- Rębaki obrotowe
- Rębarko-rozdrabniarki do zarośli i drzew
- Remote Control
- Równiarki
- Rozrzutnik
- Rozrzutniki
- Siewniki
- Skaryfikatory
- Spulchniarki
- Spychacze śnieżne
- Stabilizatory tylne
- Świdry
- Ubijarki do rowów
- Układarki darni
- Walce wibracyjne
- Widły paletowe, hydrauliczne
- Wyposażenie dodatkowe frezarki
- Wyposażenie dodatkowe młota
- Wyposażenie dodatkowe świdra
- Wyposażenie laserowe
- Zamiatarki
- Łyżki budowlane/przemysłowe
- Łyżki do mieszania
- Łyżki kombinowane
- Łyżki niskoprofilowe
- Łyżki otwarte

Karta specyfikacji

DODATKOWE INFORMACJE

MARKA

BOBCAT

BOBCAT – NIEZAWODNY SPRZĘT BUDOWLANY DLA WYMAGAJĄCYCH

Bobcat to renomowana marka, która od lat cieszy się zaufaniem użytkowników na całym świecie. Znana z niezawodności, innowacyjnych technologii oraz wszechstronności, dostarcza sprzęt, który sprosta nawet najtrudniejszym wyzwaniom. Firma specjalizuje się w projektowaniu i produkcji maszyn budowlanych, takich jak **minikoparki** i **ładowarki**, które znajdziesz w naszej ofercie.