tel: 502 722 366
e-mail: sklep@elmat.lublin.pl

MINIKOPARKA E19 WERSJA COMFORT PERFORMANCE BOBCAT

Koparka Bobcat E19 to kompaktowa, wydajna i niezawodna maszyna idealna do prac budowlanych, ogrodowych i ziemnych. Dzięki swoim niewielkim wymiarom doskonale sprawdza się w trudno dostępnych miejscach, zapewniając precyzję i efektywność działania. Wyposażona w nowoczesny silnik oraz możliwość zastosowania różnorodnego osprzętu, E19 to wszechstronne narzędzie pracy dla profesjonalistów. Solidna konstrukcja i łatwość obsługi sprawiają, że jest to niezastąpiony sprzęt na każdym placu budowy.

SKU: E19

GALERIA ZDJĘĆ

OPIS PRODUKTU

KOPARKA KOMPAKTOWA E19 WERSJA COMFORT PERFORMANCE BOBCAT

KOPARKA BOBCAT E19 – KOMPAKTOWA I WSZECHSTRONNA MASZYNA

Koparka kompaktowa (minikoparka) **Bobcat E19** zapewnia imponującą wydajność w ograniczonych przestrzeniach, wymagając jedynie minimalnego przemieszczania. Dzięki hydraulicznie rozsuwanemu podwoziu operator może zmniejszyć szerokość maszyny do zaledwie 98 cm, co umożliwia przejazd przez bramy, między ścianami czy budynkami. Następnie podwozie można rozszerzyć do 136 cm, co zwiększa stabilność i wydajność pracy.

Model E19 został wyposażony w zmniejszony promień obrotu tyłu, co zapewnia większą wszechstronność i manewrowość na ciasnych placach budowy. Opcjonalne sterowanie opuszczaniem wysięgnika oraz osprzętem za pomocą końcówek palców daje podwójną korzyść: lepszą kontrolę nad funkcjami wysięgnika i zamontowanymi akcesoriami, a jednocześnie więcej przestrzeni i komfortu dla operatora.

DANE TECHNICZNE

Ciężar:

- Masa robocza z kabiną i łyżką (ISO 6016): 1885 kg
- Masa transportowa (bez narzędzia roboczego): 1768 kg
- Obniżenie masy z dachem ochronnym: -96 kg
- Dodatkowy ciężar długiego drążka pogłębiarki: 6 kg

• Dodatkowa masa długiego lemiesza spycharki: 9 kg
• Dodatkowa masa przeciwwagi: 41 kg
• Ciśnienie geostatyczne z gąsienicami gumowymi: 32.40 kPa

SILNIK:

• Producent: / Model Yanmar / 3TNV74F-SPBC (Stage V)
• Paliwo: Olej napędowy
• Liczba cylindrów: 3
• Pojemność skokowa: 993 cm3
• Moc maksymalna przy 2400 obr./min (ISO 14396): 11.0 kW
• Maksymalny moment obrotowy przy 1800 obr./min (SAE
• J1995): 50.2 Nm

SYSTEM OBROTOWY:

• Obrót wysięgnika, w lewo: 80.0°
• Obrót wysięgnika, w prawo: 60.0°
• Stopień obrotu: 8.4 RPM

POJEMNOŚCI PŁYNÓW:

• Zbiornik paliwa: 19.00 L
• Zbiornik hydrauliczny: 13.90 L

SYSTEM OBROTOWY:

• Obrót wysięgnika, w lewo: 80.0°
• Obrót wysięgnika, w prawo: 60.0°
• Stopień obrotu: 8.4 RPM

POJEMNOŚCI PŁYNÓW:

• Zbiornik paliwa: 19.00 L
• Zbiornik hydrauliczny: 13.90 L

Wyposażenie standardowe:

• 230 mm gąsienica gumowa
• Lemiesz spycharki (980 mm) z dwoma przedłużeniami (190 mm)
• Odłącznik akumulatora
• Blokady konsoli sterowania
• Uchwyty na kubki
• Pomocniczy układ hydrauliczny dwustronnego działania z szybkozłączami
• Monitor silnika z automatycznym wyłączaniem
• Odsłonięta przeciwwaga ze stalową tylną klapą o grubości
• 4 mm jest też najbardziej wysuniętą częścią z tyłu maszyny
• Ergonomiczne składane pedały jazdy
• Ostrzeżenie o przepełnieniu zbiornika paliwa
• Klakson
• Blokada hydrauliczna oraz dźwigni sterowania jazdą
• Sterowanie joystickiem hydraulicznym
• Podwozie wsuwane hydraulicznie z 1360 mm do 980 mm
• Zwijany pas bezpieczeństwa
• Schowek
• Dach ochronny TOPS/ROPS/FOPS 1
• Dwubiegowy napęd jazdy
• Czteropunktowe mocowanie nadwozia
• Separator wody
• Światło robocze (wysięgnik)
• Gwarancja: 24 miesiące, 2000 godzin (w zależności, co nastąpi wcześniej)

WYPOSAŻENIE COMFORT:

• amortyzowane siedzenie
• sterowanie joystickami
• automatyczna zmiana biegów

WYPOSAŻENIE PERFORMANCE:

• silniki jazdy z cięższej koparki (E20)
• dodana przeciwwaga w celu lepszej stabilizacji maszyny

UKŁAD HYDRAULICZNY:

• Typ pompy: Podwójna pompa tłokowa z pompą zębatą
• Całkowity udźwig hydrauliczny: 41.30 L/min
• Pojemność pompy tłokowej: 30.00 L/min

- Przepływ pomocniczy (AUX1): 30.00 L/min
- Przepływ pomocniczy (AUX2): 15.00 L/min
- Upust pomocniczy (AUX1): 180.00 bar
- Upust pomocniczy (AUX2): 179.00 bar

WYDAJNOŚĆ:

- Siła kopania, dźwignia pogłębiarki ISO 6015: 10371 N
- Siła kopania, długi drążek pogłębiarki ISO 6015: 9279 N
- Siła kopania, łyżka ISO 6015: 20835 N
- Siła uciągu (teoretycznie 90% wydajności: 19380 N
- Prędkość jazdy, niski zakres: 2.7 km/h
- Prędkość jazdy, wysoki zakres: 4.3 km/h

OCHRONA ŚRODOWISKA:

- Poziom hałasu LpA (Dyrektywa UE 2006/42/WE): 79 dB(A)
- Poziom hałasu LWA(Dyrektywa UE 2000/14/WE): 93 dB(A)
- Drgania całego ciała (ISO 2631–1): 0.91 ms-2
- Drgania dłoni i rąk (ISO 5349–1): 1.78 ms-2

Wyposażenie opcjonalne:

- Kabina TOPS/ROPS z ogrzewaniem
- Układ hydrauliczny AUX2 AUX1/AUX2 na ramieniu
- Szybkozłącze
- Łyżki 30cm, 50cm, 100cm
- Rozsuwane gąsienice
- Joysticki układu hydraulicznego
- Zwijany pas bezpieczeństwa
- Chwytacz iskier
- Oświetlenie robocze
- Zestaw świateł LED
- Długi lemiesz
- Radio

WYMIARY

Zakres roboczy:

(A) 196.0°
(B) 4084.0 mm
(B*) 4257.0 mm
(C) 4039.0 mm
(C*) 4214.0 mm
(D) 1542.0 mm
(D*) 1561.0 mm
(E) 220.0 mm
(F) 204.0 mm
(G) 2564.0 mm
(H) 3573.0 mm
(H*) 3701.0 mm

(I) 2566.0 mm
(I*) 2693.0 mm
(J) 1948.0 mm
(J*) 2115.0 mm
(K) 2385.0 mm
(K*) 2565.0 mm

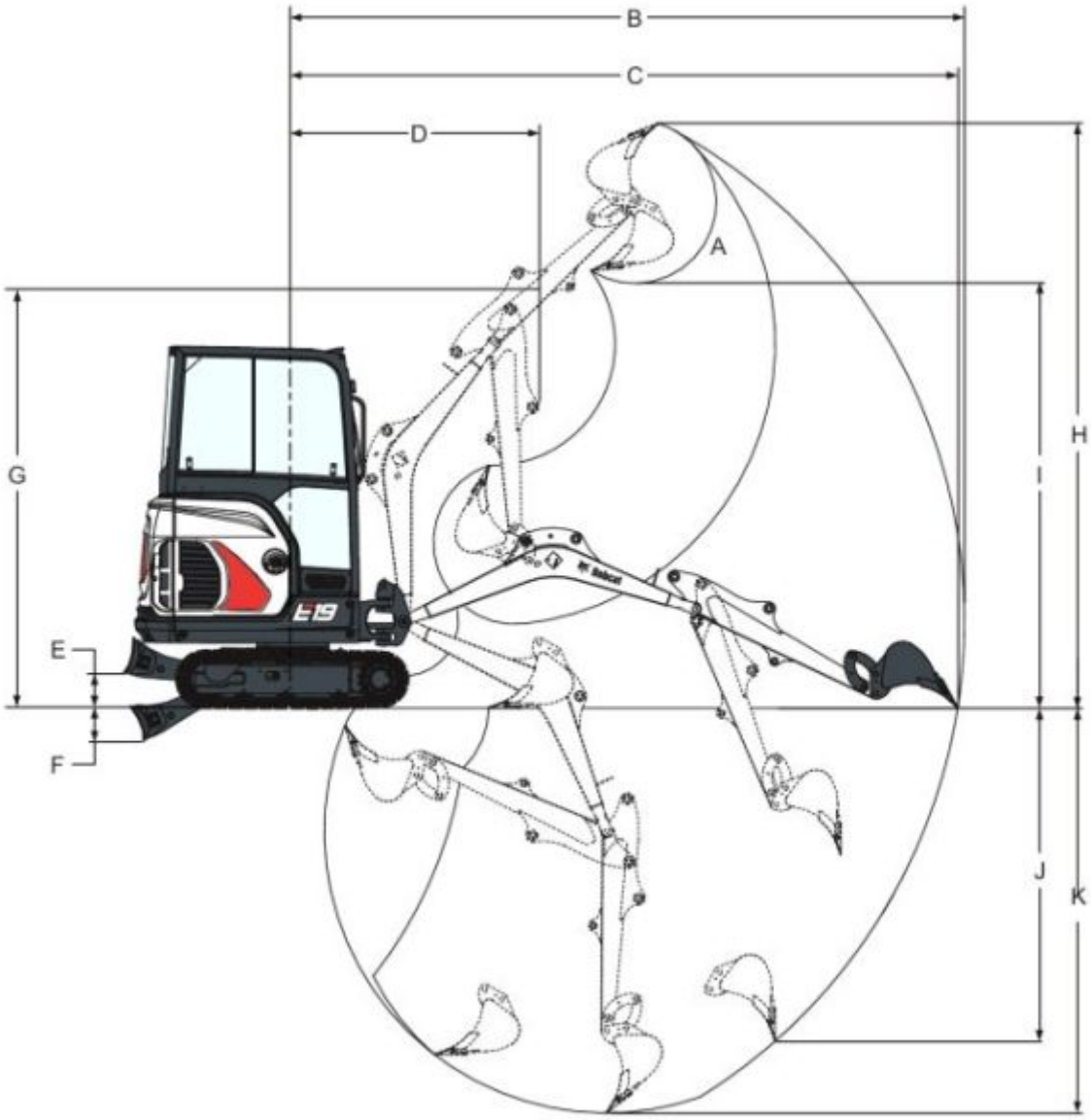

WYMIARY

(A) 235.0 mm
(B) 419.0 mm
(C) 1340.0 mm

(D) 1114.0 mm
(E) 1045.0 mm
(F) 2832.0 mm
(G) 1476.0 mm
(H) 3831.0 mm
(H*) 3812.0 mm
(I) 25.0 mm
(J) 980.0 mm
(J*) 1360.0 mm
(K) 2299.0 mm
(L) 230.0 mm
(M) 433.0 mm
(N) 589.0 mm
(O) 1154.0 mm
(P) 1009.0 mm
(Q) 1801.0 mm
(R) 1645.0 mm

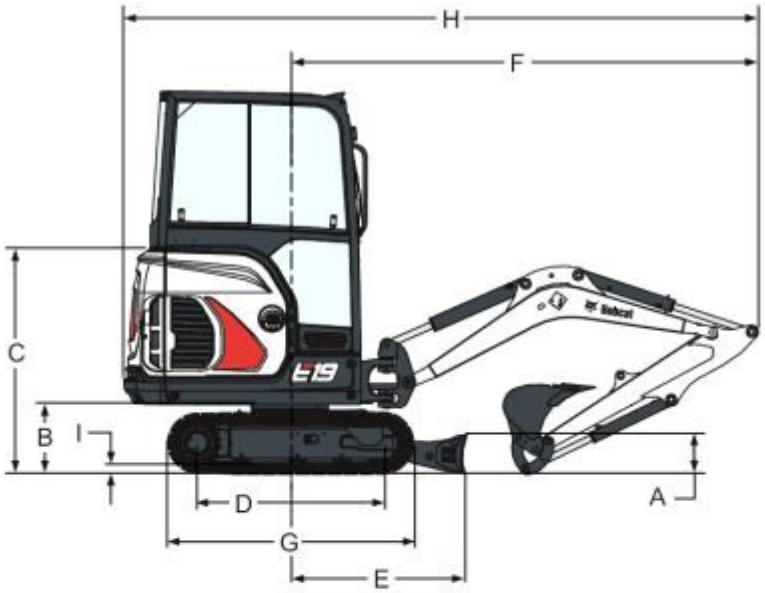

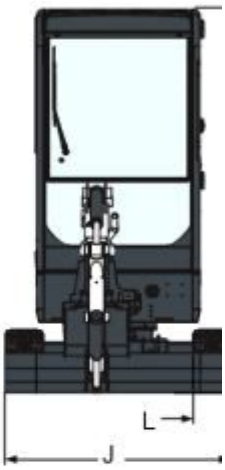

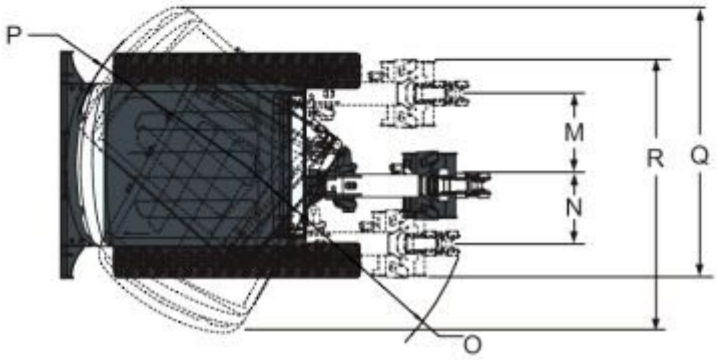

Karta specyfikacji

DODATKOWE INFORMACJE

MARKA

BOBCAT

BOBCAT – NIEZAWODNY SPRZĘT BUDOWLANY DLA WYMAGAJĄCYCH

Bobcat to renomowana marka, która od lat cieszy się zaufaniem użytkowników na całym świecie. Znana z niezawodności, innowacyjnych technologii oraz wszechstronności, dostarcza sprzęt, który

sprosta nawet najtrudniejszym wyzwaniom. Firma specjalizuje się w projektowaniu i produkcji maszyn budowlanych, takich jak **minikoparki** i **ładowarki**, które znajdziesz w naszej ofercie.