tel: 502 722 366
e-mail: sklep@elmat.lublin.pl

MINIKOPARKA E57W BOBCAT

Minikoparka Bobcat E57W– wydajność i nowoczesność. Model E57W wyposażony w system telematyczny MACHINE IQ oferuje GPS w czasie rzeczywistym, monitorowanie godzin pracy, układu hydraulicznego i poziomu paliwa. Zaprojektowana z myślą o wydajności, niskim zużyciu paliwa, ergonomii i minimalnej potrzebie serwisowania. Idealne rozwiązanie dla wymagających użytkowników.

SKU: E57W

GALERIA ZDJĘĆ

OPIS PRODUKTU

KOPARKA KOMPAKTOWA E57W BOBCAT

DANE TECHNICZNE

CIĘŻAR:

• Ciężar roboczy z kabiną ROPS, oponami, łyżką standardową (SAE J732): 5930 kg
• Dodatkowy ciężar bliźniaczych opon: 360 kg
• Dodatkowy ciężar długiego drążka pogłębiarki: 23 kg

SILNIK:

• Producent / Model Bobcat/D24
• Paliwo Olej napędowy
• Chłodzenie Woda
• Maksymalna moc netto (ISO 14396) 42.5 kW
• Maksymalna prędkość regulowana 2400.0 RPM
• Maksymalny moment obrotowy netto (ISO 14396) 204.0 Nm
• Liczba cylindrów 4
• Pojemność skokowa 2392 cm3
• Średnica cylindra 90.0 mm
• Skok tłoka 94.0 mm
• Filtr powietrza Suchy, dwuelementowy, wymienny wkład papierowy (dwa stopnie)
• Zapłon Sprężeniowy Diesla
• Wspomaganie rozruchu Świeca żarowa (elektryczny podgrzewacz w komorze spalania)
• Wentylacja skrzyni korbowej Zamknięte odpowietrzanie
• Filtr paliwa Dwustopniowy
• Odporność na płomień
• Smarowanie Układ ciśnieniowy z filtrem

Wyposażenie standardowe:

- Zawór podtrzymujący obciążenie wysięgnika i ramienia
- Zawór bezpieczeństwa lemiesza spycharki
- W pełni regulowana klimatyzacja
- Podgrzewany, amortyzowany fotel z wysokim oparciem
- Konsole z regulacją do przodu/w tył
- Kolumna sterownicza z regulacją nachylenia
- Drugi pomocniczy obwód hydrauliczny (orurowanie rotacyjne)
- Sterowanie ręczne pomocniczego układu hydraulicznego
- Blokady konsoli sterowania
- Joysticki układu hydraulicznego
- Dwubiegowy napęd jazdy
- Schowek zamykany na klucz
- Klakson
- Światła robocze
- Zwijany pas bezpieczeństwa
- Kabina TOPS/ROPS 1
- Wiązka przewodów do światła obrotowego
- Urządzenie ostrzegające przed przeciążeniem
- Osłona przeciwsłoneczna
- Dwa lewe i jedno prawe lusterko wsteczne
- Elektryczna pompa paliwa
- Automatyczny system trybu jałowego
- Gwarancja: 24 miesiące, 2000 godzin (w zależności, co nastąpi wcześniej)

• 7-calowy ekran Deluxe
• Linie złączek hydraulicznych

UKŁAD HYDRAULICZNY:

• Typ pompy Pompa tłokowa osiowa z dzielonym korpusem napędzana silnikiem spalinowym i dwie pompy zębate napędzane silnikiem spalinowym.
• Pojemność pompy: 180.30 L/min
• Pojemność pompy tłokowej: 60.00 L/min
• Pojemność pompy tłokowej: 60.00 L/min
• Pojemność pompy zębatej: 38.90 L/min
• Pojemność pompy zębatej: 21.40 L/min
• System zwalniania ciśnienia w obwodach narzędzi i jazdy: 235.00 bar
• Ciśnienie nadmiarowe dla obwodu pomocniczego: 2 235.00 bar
• Ciśnienie nadmiarowe dla obwodu pomocniczego: 3 226.00 bar
• Zawór sterujący Trzynaście cewek
• Filtr hydrauliczny Wkład z materiałów syntetycznych
• Przewody hydrauliczne Rurki, przewody elastyczne i złączki zgodne z normą SAE
• Przepływ pomocniczy: 52.50 L/min

WYDAJNOŚĆ:

• Siła kopania, dźwignia pogłębiarki (ISO 6015) 27459 N
• Siła kopania, długi drążek pogłębiarki (ISO 6015) 24517 N
• Siła kopania, łyżka (ISO 6015) 41188 N
• Siła uciągu (teoretycznie 90% wydajności) 32362 N

SYSTEM OBROTOWY:

• Obrót wysięgnika, w lewo 80.0°
• Obrót wysięgnika, w prawo 50.0°

• Obwód obrotu Jednorzędowe łożyska kulkowe z kulkami znajdującymi się pod obciążeniem stycznym, z wewnętrznym kołem zębatym
• Napęd obrotu Silnik o wysokim momencie obrotowym z tłokiem osiowym i 2-stopniowym układem planetarnym

POJEMNOŚCI PŁYNÓW:

• Układ chłodzenia: 11.20 L
• Smarowanie silnika oraz filtra olejowego: 9.20 L
• Zbiornik paliwa: 118.00 L
• Zbiornik hydrauliczny: 95.00 L
• Układ hydrauliczny ze schowanym siłownikiem łyżki i pogłębiarki, łyżką na podłożu oraz opuszczonym lemieszem: 148.00 L
• Oś, przedni mechanizm różnicowy: 5.10 L
• Oś, przednia zwolnica: 0.40 L
• Oś, przednia zwolnica: 0.40 L
• Oś, tylny mechanizm różnicowy: 4.60 L
• Oś, tylna zwolnica: 0.40 L
• Oś, tylna zwolnica: 0.40 L
• Napęd: 1.50 L

Wyposażenie opcjonalne:

• Akcesoria
• Chwytaki do prac rozbiórkowych i sortowania
• Chwytaki łupinowe, Klac
• Chwytaki łupinowe, SW
• Chwytaki łupinowe, sworzniowe
• Chwytak uniwersalny
• Klac
• Młoty
• Rębaki obrotowe
• Świdry
• Wyposażenie dodatkowe młota
• Wyposażenie dodatkowe świdra
• Wyposażenie laserowe
• Zaciski hydrauliczne

• Łyżka otwarta, Klac
• Łyżka otwarta, SW
• Łyżki do kopania, Klac
• Łyżki do kopania, profil niemiecki
• Łyżki do kopania, sworzniowe
• Łyżki do wyrównywania, Klac
• Łyżki do wyrównywania, sworzniowe
• Łyżki do wyrównywania, typ niemiecki
• Łyżki przechylane, Klac
• Łyżki przechylane, SW
• Łyżki przechylane, sworzniowe
• Łyżki szpadlowe, Klac
• Łyżki szpadlowe, SW
• Łyżki szpadlowe, sworzniowe

WYMIARY

Zakres roboczy

(A) Kąt obrotu łyżki 180.0°
(B) Maks. zasięg wyposażenia roboczego 6108.0 mm
(B) Maks. zasięg wyposażenia roboczego 6400.0 mm
(C) Maks. zasięg na poziomie podłoża 5888.0 mm
(C) Maks. zasięg na poziomie podłoża 6190.0 mm
(D) Maks. promień wyposażenia roboczego z wysięgnikiem na maks. wysokości oraz całkowicie wysuniętą pogłębiarką
2448.0 mm
(D) Maks. promień wyposażenia roboczego z wysięgnikiem na maks. wysokości oraz całkowicie wysuniętą pogłębiarką
2464.0 mm
(E) Maks. wysokość lemiesza 421.0 mm
(F) Maks. głębokość lemiesza 202.0 mm
(G) Maks. wysokość wyposażenia roboczego ze schowaną pogłębiarką 4686.0 mm
(G) Maks. wysokość wyposażenia roboczego ze schowaną pogłębiarką 4692.0 mm
(H) Maks. wysokość zębów łyżki 5976.0 mm
(H) Maks. wysokość zębów łyżki 6170.0 mm
(I) Maks. wysokość opróżniania 4324.0 mm
(I) Maks. wysokość opróżniania 4510.0 mm
(J) Maks. głębokość pionowego muru, który może być wykopany 2805.0 mm
(J) Maks. głębokość pionowego muru, który może być wykopany 3115.0 mm
(K) Maks. głębokość kopania 3495.0 mm

(K) Maks. głębokość kopania 3795.0 mm

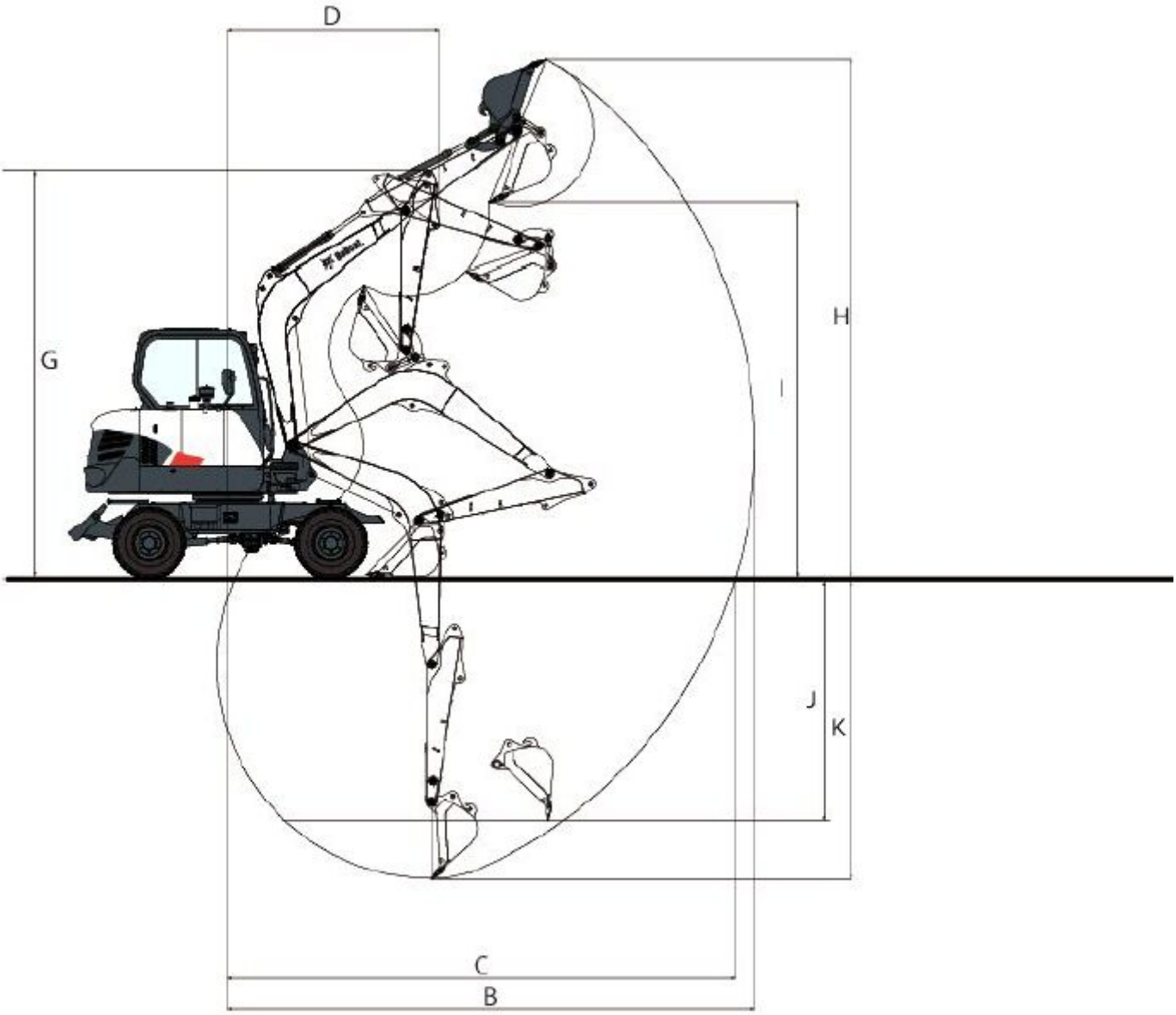

WYMIARY

(A) Wysokość lemiesza 500.0 mm
(B) Prześwit, nadwozie na linii podłoża 980.0 mm
(C) Linia podłoża do górnej części pokrywy silnika 1935.0 mm
(E) Linia środka maszyny do lemiesza 1678.0 mm
(F) Min. promień w pozycji jazdy 4260.0 mm
(H) Łączna długość w pozycji jazdy 6120.0 mm

(J) Szerokość lemiesza (pojedyncza opona) 1920.0 mm
(J) Szerokość lemiesza (podwójna opona) 2290.0 mm
(K) Wysokość 2950.0 mm
(O) Min. promień obrotu 1980.0 mm
(O) Min. promień obrotu, długi drążek pogłębiarki 1990.0 mm
(P) Prześwit przy obrocie, z tyłu 1650.0 mm
(L) Rozstaw kół 1600.0 mm
(D) Rozstaw osi 2100.0 mm
(•) Długość wysięgnika (między osiami wysięgnika i ramienia) 3000.0 mm
(•) Standardowa długość ramienia (między osiami ramienia i łyżki) 1600.0 mm
(•) Opcjonalna długość ramienia (między osiami ramienia i łyżki) 1900.0 mm

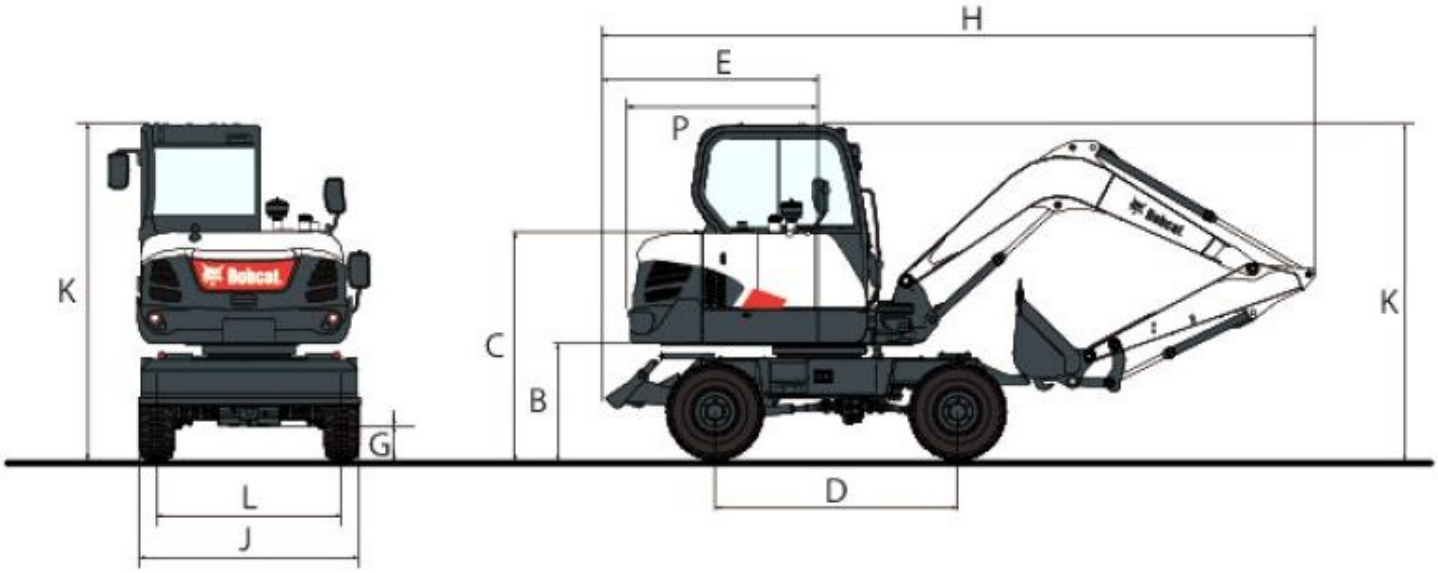

Karta specyfikacji

DODATKOWE INFORMACJE

MARKA

BOBCAT

BOBCAT – NIEZAWODNY SPRZĘT BUDOWLANY DLA WYMAGAJĄCYCH

Bobcat to renomowana marka, która od lat cieszy się zaufaniem użytkowników na całym świecie. Znana z niezawodności, innowacyjnych technologii oraz wszechstronności, dostarcza sprzęt, który sprosta nawet najtrudniejszym wyzwaniom. Firma specjalizuje się w projektowaniu i produkcji maszyn budowlanych, takich jak **minikoparki** i **ładowarki**, które znajdziesz w naszej ofercie.