tel: 502 722 366
e-mail: sklep@elmat.lublin.pl

MINIKOPARKA E50Z BOBCAT

Minikoparka BOBCAT E50z to wszechstronna maszyna w technologii **ZERO HOUSE SWING**, z tyłem niewychodzącym poza obrys gąsienic. Zapewnia maksymalną moc hydrauliczną i silnikową, idealną do wymagających prac ziemnych.

SKU: E50z

GALERIA ZDJĘĆ

OPIS PRODUKTU

KOPARKA KOMPAKTOWA E50Z BOBCAT

DANE TECHNICZNE

CIĘŻAR:

• Masa robocza z kabiną ogrzewaną ROPS, gąsienicami gumowymi, przeciwwagą i łyżką 600 mm (SAE J732): 4975 kg
• Ciężar roboczy z dachem ochronnym: 4819 kg
• Dodatkowy ciężar kabiny z układem ogrzewania, wentylacji i klimatyzacji: 19 kg
Dodatkowy ciężar gąsienic stalowych: 125 kg

SILNIK:

• Producent / Model: Bobcat 1.8L, 97/68 EC Stage V z turbodoładowaniem
• Paliwo: Silnik wysokoprężny
• Chłodzenie: Chłodzenie cieczą z wymuszonym obiegiem
• Maksymalna moc netto (ISO 9249): 31.3 kW
• Maksymalna prędkość regulowana: 2200.0 RPM
• Wysoka prędkość obrotowa na biegu jałowym: 2200.0 RPM
• Niskie obroty biegu jałowego: 1050.0 RPM
• Maksymalny moment obrotowy netto (ISO 9249): 155.0 Nm
• Liczba cylindrów: 3
• Pojemność skokowa: 1.79 L
• Średnica cylindra: 90.0 mm
• Skok tłoka: 94.0 mm
• Filtr powietrza: Podwójne, suche, wymienne wkłady papierowe
• Zapłon: Sprężanie w silniku wysokoprężnym
• Wspomaganie rozruchu: Nagrzewnica powietrza dolotowego
• Wentylacja skrzyni korbowej: Zamknięte odpowietrzanie
• Filtr paliwa: Dwustopniowy
• Odporność: na płomień
• Smarowanie: Wymuszone smarowanie/wkład

INSTALACJA ELEKTRYCZNA:

• Alternator 12 V – 90 A – z otwartym stojanem z regulatorem wewnętrznym
• Akumulator 12 V, rozruch na zimno 650 A przy 18°C, pojemność zapasowa 115 min przy 25 A
• Rozrusznik 12 V – przekładnia zębata - 2,0 kW

Wyposażenie standardowe:

• 1960 mm lemiesz spycharki
• Gąsienica gumowa 350 mm
• Wyświetlacz 5-calowy
• Automatyczny system trybu jałowego
• Regulowany dwustronny pomocniczy układ hydrauliczny (AUX1) ze złączem QC na ramieniu
• Battery disconnect switch
• Funkcja „pływania” lemiesza
• Instalacja do zamontowania zacisku
• Blokady konsoli sterowania
• Uchwyty na kubki
• Blokada podwójnego kierunku
• Ekran silnika i układu hydraulicznego z opcją wyłączania
• Składane pedały ergonomiczne
• Ostrzeżenie o poziomie paliwa
• Klakson
• Sterowanie joystickiem hydraulicznym
• Sterowanie proporcjonalne kciukiem pomocniczego układu hydraulicznego i przesunięcia wysięgnika
• Wciągany pas bezpieczeństwa
• Możliwość wyboru przepływu w pomocniczym układzie hydraulicznym
• Fotel amortyzowany z wysokim oparciem
• Schowek
• Skrzynka narzędziowa
• Kabina TOPS/ROPS/FOPS* 1
• Dwie prędkości jazdy z automatyczną zmianą biegów
• Zaczep mocujący nadwozia

• Diodowe światła robocze
• Gwarancja: 24 miesiące, 2000 godzin (w zależności, co nastąpi wcześniej)

UKŁAD HYDRAULICZNY:

• Typ pompy Jednowylotowa pompa tłokowa o zmiennej objętości z pompami zębatymi
• Pojemność pompy tłokowej 99.00 L/min
• Ciśnienie zwalniające blokadę obrotu 210.00 bar
• Ciśnienie nadmiarowe w obwodzie lemiesza 260.00 bar
• Ciśnienie nadmiarowe w obwodach joysticków 30.00 bar
• System zwalniania ciśnienia w obwodach obrotu, lemiesza i przesunięcia: 245.0 bar
• Pomocniczy zawór nadmiarowy 210.0 bar
• Ciśnienie nadmiarowe w króćcu dla obwodów wysięgnika, łyżki i ramienia łyżki: 250.00 bar
• Podstawa zwalniania portu wysięgnika oraz koniec tłoczyska: 290.0 - 290.0 bar
• Zawór sterujący Układ zamknięty z pojedynczą kompensacją
• Filtr hydrauliczny Szeregowy wymienny – wkład 3 µm z materiałów syntetycznych
• Przewody hydrauliczne Rurki, przewody i złączki zgodne z normą SAE
• Przepływ pomocniczy (AUX1) 78.20 L/min
• Przepływ pomocniczy (AUX2) 46.60 L/min

WYDAJNOŚĆ:

• Siła kopania, dźwignia pogłębiarki (ISO 6015): 22171 N
• Siła kopania, łyżka (ISO 6015): 37744 N
• Ciśnienie geostatyczne z gąsienicami gumowymi: 35.41 kPa
• Ciśnienie geostatyczne z gąsienicami stalowymi: 42.35 kPa

SYSTEM OBROTOWY:

• Obrót wysięgnika, w lewo 75.0°
• Obrót wysięgnika, w prawo 50.0°
• Obwód obrotu Silnik tłokowy osiowy połączony z napędem planetarnym
• Napęd obrotu Pojedynczy szereg łożysk kulkowych z wewnętrzną przekładnią

POJEMNOŚCI PŁYNÓW:

- Układ chłodzenia: 7.60 L
- Smarowanie silnika oraz filtra olejowego: 6.30 L
- Zbiornik paliwa: 72.00 L
- Zbiornik hydrauliczny: 15.10 L
- Końcowa obudowa napędu (każda): 1.00 L

Wyposażenie opcjonalne:

- Klac
- Kosiarki bijakowa
- Młoty
- Rębaki obrotowe
- Świdry
- Wyposażenie dodatkowe młota
- Wyposażenie dodatkowe świdra
- Wyposażenie laserowe
- Zaciski hydrauliczne
- Łyżka otwarta, Klac
- Łyżka otwarta, SW
- Łyżka otwarta, sworzniowa
- Łyżki do kopania, Klac
- Łyżki do kopania, profil niemiecki
- Łyżki do kopania, sworzniowe
- Łyżki do wyrównywania, Klac
- Łyżki do wyrównywania, typ niemiecki
- Łyżki przechylane, Klac
- Łyżki przechylane, SW
- Łyżki przechylane, sworzniowe
- Łyżki szpadlowe, Klac
- Łyżki szpadlowe, SW
- Łyżki szpadlowe, sworzniowe

WYMIARY

Zakres roboczy:

(A) Kąt obrotu łyżki 186.0°
(B) Maks. zasięg wyposażenia roboczego 6056.0 mm
(C) Maks. zasięg na poziomie podłoża 5922.0 mm
(D) Maks. promień wyposażenia roboczego z wysięgnikiem na maks. wysokości oraz całkowicie wysuniętą pogłębiarką
2593.0 mm
(E) Maks. wysokość lemiesza 370.0 mm
(F) Maks. głębokość lemiesza 502.0 mm
(G) Maks. wysokość wyposażenia roboczego ze schowaną pogłębiarką 4095.0 mm
(H) Maks. wysokość zębów łyżki 5499.0 mm
(I) Maks. wysokość opróżniania 4015.0 mm
(J) Maks. głębokość pionowego muru, który może być wykopany 2462.0 mm
(K) Maks. głębokość kopania 3553.0 mm

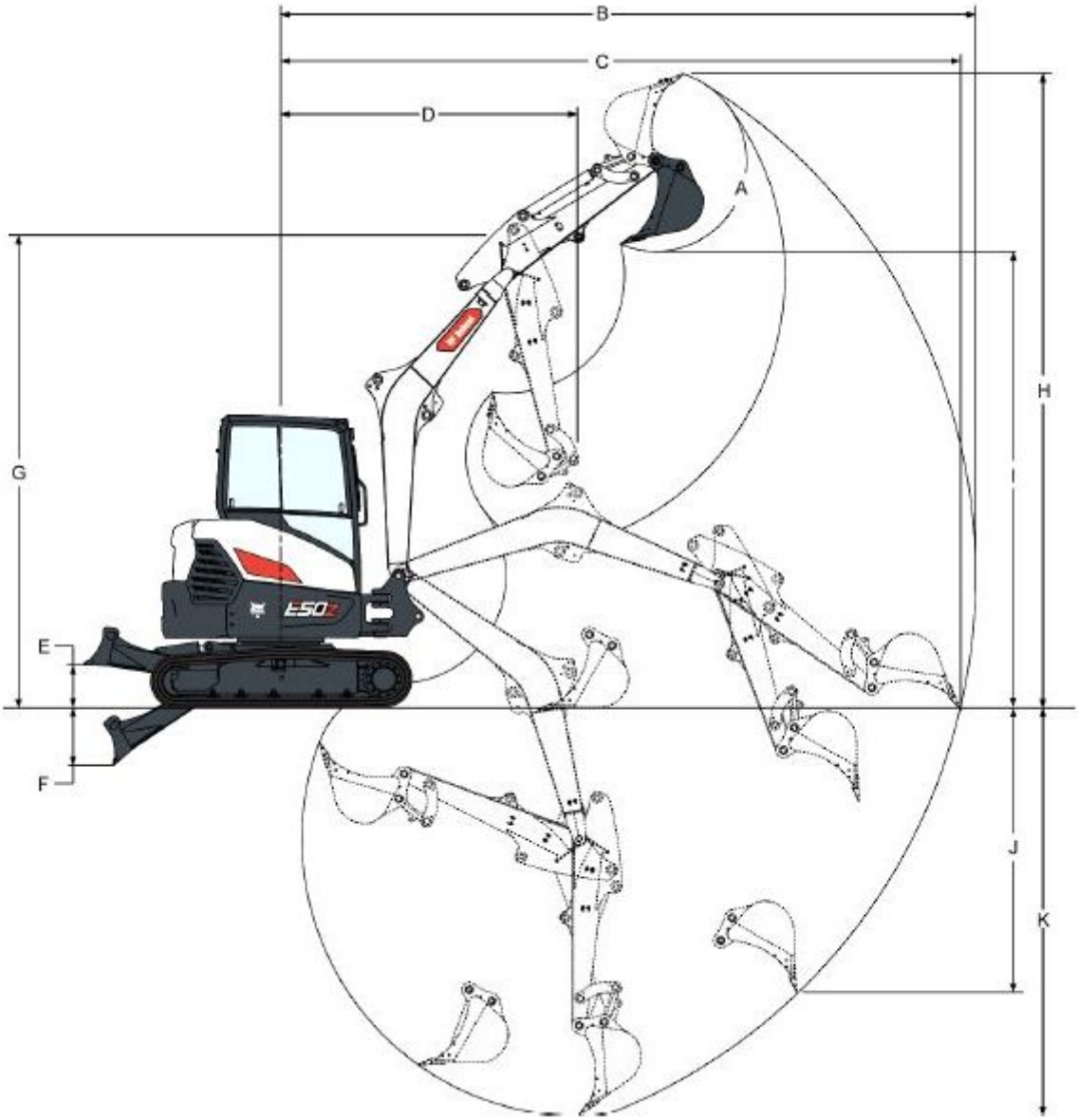

WYMIARY

(A) Wysokość lemiesza 373.0 mm
(B) Prześwit, nadwozie na linii podłoża 608.0 mm
(C) Linia podłoża do górnej części pokrywy silnika 1640.0 mm
(D) Długość gąsienicy na podłożu 1803.0 mm
(E) Linia środka maszyny do lemiesza 1692.0 mm
(F) Min. promień w pozycji jazdy 4250.0 mm
(G) Długość całkowita zespołu gąsienicy 2276.0 mm
(H) Łączna długość w pozycji jazdy 5395.0 mm
(I) Wysokość ucha gąsienicy 25.0 mm
(J) Szerokość lemiesza 1959.0 mm
(K) Wysokość 2546.0 mm

(L) Szerokość gąsienicy 350.0 mm
(M) Linia środka maszyny do linii środkowej wyposażenia roboczego, obrót w lewo 527.0 mm
(N) Linia środka maszyny do linii środkowej wyposażenia roboczego, obrót w prawo 872.0 mm
(O) Min. promień obrotu 2075.0 mm
(P) Prześwit przy obrocie, z tyłu 1035.0 mm
(Q) Szerokość robocza przy maks. obrocie w prawo 2016.0 mm
(R) Szerokość robocza przy maks. obrocie w lewo 2006.0 mm

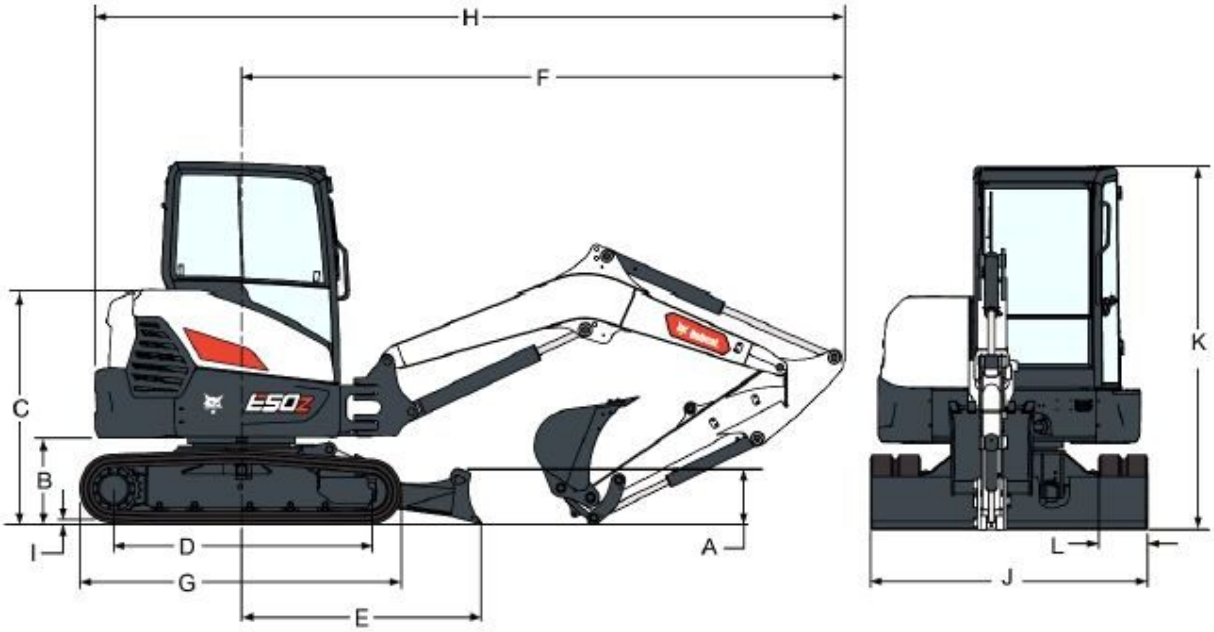

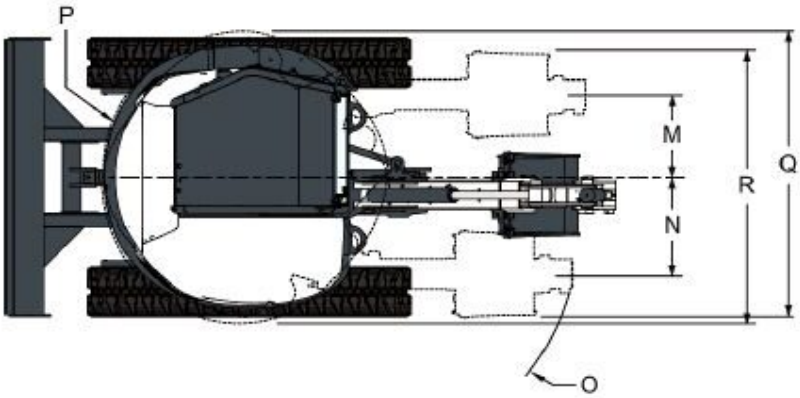

Karta specyfikacji

DODATKOWE INFORMACJE

MARKA

BOBCAT

BOBCAT – NIEZAWODNY SPRZĘT BUDOWLANY DLA WYMAGAJĄCYCH

Bobcat to renomowana marka, która od lat cieszy się zaufaniem użytkowników na całym świecie. Znana z niezawodności, innowacyjnych technologii oraz wszechstronności, dostarcza sprzęt, który sprosta nawet najtrudniejszym wyzwaniom. Firma specjalizuje się w projektowaniu i produkcji maszyn budowlanych, takich jak **minikoparki** i **ładowarki**, które znajdziesz w naszej ofercie.