tel: 502 722 366
e-mail: sklep@elmat.lublin.pl

MINIKOPARKA E27Z BOBCAT

Minikoparka Bobcat E27z– wydajność i komfort w kompaktowej formie! Zaawansowany model z technologią **Zero House Swing (ZHS)** zapewnia pełną elastyczność pracy blisko ścian, przy zachowaniu doskonałej stabilności 360°. Wyposażona w największą kabinę w swojej klasie, opcjonalne długie ramię oraz kabinę premium, oferuje wydajność i komfort na poziomie większych maszyn, idealna do miejskich prac budowlanych.

SKU: E27z

GALERIA ZDJĘĆ

OPIS PRODUKTU

KOPARKA KOMPAKTOWA E27Z BOBCAT

DANE TECHNICZNE

CIĘŻAR:

• Masa robocza z kabiną i łyżką (ISO 6016): 2705 kg
• Masa transportowa (bez osprzętu): 2571 kg
• Redukcja masy za pomocą dachu ochronnego: -118 kg
• Dodatkowy ciężar gąsienic stalowych: 119 kg
• Dodatkowy ciężar długiego drążka pogłębiarki: 10 kg
• Dodatkowa masa dużej przeciwwagi: 123 kg

SILNIK:

• Producent: / Model Kubota / D1105-E4B-BCZ-1
• Paliwo: Olej napędowy
• Chłodzenie: Ciecz, obieg wymuszony
• Maksymalna moc przy 2400 obr./min (ISO 14396): 15.4 kW
• Maksymalna prędkość regulowana: 2400.0 RPM
• Wysoka prędkość obrotowa na biegu jałowym: 2550.0 RPM
• Niskie obroty biegu jałowego: 1150.0 RPM
• Maksymalny moment obrotowy (SAE): 71.2 Nm
• Liczba cylindrów: 3
• Pojemność skokowa: 1123 cm3
• Średnica cylindra: 78.0 mm
• Skok tłoka: 78.4 mm
• Filtr powietrza: Suchy, podwójny z wymiennym wkładem papierowym z elementem zabezpieczającym i wskaźnikiem oporu
• Zapłon: Sprężeniowy Diesla
• Wspomaganie rozruchu: Nagrzewnica powietrza dolotowego
• Wentylacja skrzyni korbowej: Zamknięty odpowietrznik
• Filtr paliwa: Dwustopniowy
• Smarowanie: Układ ciśnieniowy z filtrem pełnego przepływu

Wyposażenie standardowe:

• 1550 mm lemiesz spycharki
• Gąsienica gumowa 300 mm
• Regulowany pomocniczy układ hydrauliczny obustronnego działania (AUX1) z szybkozłączkami
• Odłącznik akumulatora
• Funkcja ruchu posuwisto-obrotowego lemiesza
• Instalacja do zamontowania zacisku
• Blokady konsoli sterowania
• Uchwyt kołpaka
• Ekran silnika / układu hydraulicznego z opcja wyłączania
• Składane, ergonomiczne pedały
• Ostrzeżenie o przepełnieniu zbiornika paliwa
• Uchwyt smarownicy
• Klakson
• Sterowanie pomocniczym układem hydraulicznym przez proporcjonalne naciśnięcie przycisku i układem hydraulicznym
wyrównania przez obrót wysięgnika
• Zwijany pas bezpieczeństwa
• Fotel amortyzowany
• Dach ochronny TOPS/ROPS/FOPS* 1
• Dwie prędkości jazdy z automatyczną zmianą biegów
• Nadwozie z czterema miejscami mocowania
• Separator wody

UKŁAD HYDRAULICZNY:

• Typ pompy Pompa tłokowa o zmiennej objętości skokowej z podwójnym wylotem oraz pompy zębate
• Całkowita pojemność układu hydraulicznego: 87.00 L/min
• Pojemność pompy tłokowej: 30.00 L/min
• Pojemność pompy tłokowej: 30.00 L/min
• Pojemność pompy zębatej: 20.00 L/min
• Pojemność pompy zębatej: 6.75 L/min
• Ciśnienie zwalniające blokadę obrotu: 191.00 bar
• Ciśnienie nadmiarowe w układzie pomocniczym: 180.00 bar
• Ciśnienie nadmiarowe w króćcu dla obwodów wysięgnika, łyżki i ramienia łyżki: 240.00 bar
• Zawór sterujący Dziesięciosuwakowy (OPCJONALNIE 11), równoległo-szeregowy, z przepływem otwartym w położeniu neutralnym
• Filtr hydrauliczny Szeregowy wymienny — 3 µm wkład z materiałów syntetycznych
• Przewody hydrauliczne Rurki, przewody elastyczne i złączki zgodne z normą SAE
• Przepływ pomocniczy: 50.00 L/min

WYDAJNOŚĆ:

• Siła kopania, dźwignia pogłębiarki (ISO 6015): 16200 N
• Siła kopania, długi drążek pogłębiarki (ISO 6015): 13470 N
• Siła kopania, łyżka (ISO 6015): 23720 N
• Siła uciągu (teoretycznie 90% wydajności): 29023 N
• Ciśnienie geostatyczne z gąsienicami gumowymi: 25.00 kPa
• Ciśnienie geostatyczne z gąsienicami stalowymi: 26.20 kPa

SYSTEM OBROTOWY:

• Obrót wysięgnika, w lewo 70.0°
• Obrót wysięgnika, w prawo 55.0°
• Obwód obrotu Jednorzędowe łożyska kulkowe z kulkami znajdującymi się pod obciążeniem stycznym, z wewnętrznym kołem zębatym
• Napęd obrotu POMPA ZĘBATA PODŁĄCZONA DO NAPĘDU PLANETARNEGO

POJEMNOŚCI PŁYNÓW:

• Układ chłodzenia: 4.30 L
• Smarowanie silnika oraz filtra olejowego: 3.60 L

• Zbiornik paliwa: 34.40 L
• Zbiornik hydrauliczny: 10.20 L
• Układ hydrauliczny ze schowanym siłownikiem łyżki i pogłębiarki, łyżką na podłożu oraz opuszczonym lemieszem: 23.00 L
• Końcowa obudowa napędu (każda): 0.60 L

Wyposażenie opcjonalne:

• Klac
• Młoty
• Świdry
• Wyposażenie dodatkowe młota
• Wyposażenie dodatkowe świdra
• Wyposażenie laserowe
• Zaciski hydrauliczne
• Łyżka otwarta, Klac
• Łyżka otwarta, SW
• Łyżka otwarta, sworzniowa
• Łyżki do kopania, Klac
• Łyżki do kopania, profil niemiecki
• Łyżki do kopania, sworzniowe
• Łyżki do wyrównywania, Klac
• Łyżki do wyrównywania, sworzniowe
• Łyżki do wyrównywania, typ niemiecki
• Łyżki przechylane, Klac
• Łyżki przechylane, SW
• Łyżki przechylane, sworzniowe
• Łyżki szpadlowe, Klac
• Łyżki szpadlowe, SW
• Łyżki szpadlowe, sworzniowe

WYMIARY

Zakres roboczy

(A) Kąt obrotu łyżki 185.0°
(B) Maks. zasięg wyposażenia roboczego 4644.0 mm

(B*) Maks. zasięg wyposażenia roboczego 4931.0 mm
(C) Maks. zasięg na poziomie podłoża 4518.0 mm
(C*) Maks. zasięg na poziomie podłoża 4814.0 mm
(D) Maks. promień wyposażenia roboczego z wysięgnikiem na maks. wysokości oraz całkowicie wysuniętą pogłębiarką
2131.0 mm
(D*) Maks. promień wyposażenia roboczego z wysięgnikiem na maks. wysokości oraz całkowicie wysuniętą pogłębiarką
2135.0 mm
(E) Maks. wysokość lemiesza 385.0 mm
(F) Maks. głębokość lemiesza 420.0 mm
(G) Maks. wysokość wyposażenia roboczego ze schowaną pogłębiarką 3247.0 mm
(G*) Maks. wysokość wyposażenia roboczego ze schowaną pogłębiarką 3239.0 mm
(H) Maks. wysokość zębów łyżki 4230.0 mm
(H*) Maks. wysokość zębów łyżki 4430.0 mm
(I) Maks. wysokość opróżniania 3043.0 mm
(I*) Maks. wysokość opróżniania 3243.0 mm
(J) Maks. głębokość pionowego muru, który może być wykopany 1567.0 mm
(J*) Maks. głębokość pionowego muru, który może być wykopany 1818.0 mm
(K) Maks. głębokość kopania 2547.0 mm
(K*) Maks. głębokość kopania 2847.0 mm

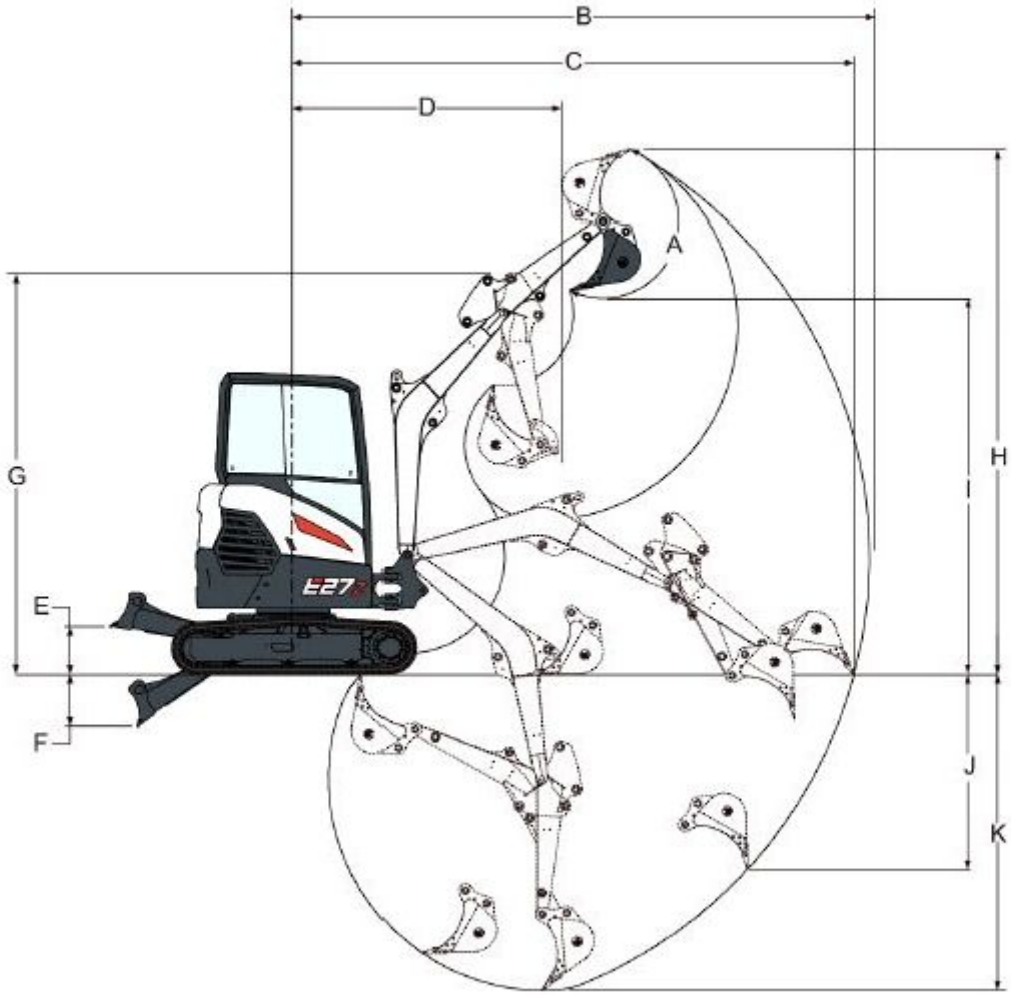

WYMIARY

(A) Wysokość lemiesza 319.0 mm
(B) Prześwit, nadwozie na linii podłoża 539.0 mm
(C) Linia podłoża do górnej części pokrywy silnika 1540.0 mm
(D) Długość gąsienicy na podłożu 1543.0 mm
(E) Linia środka maszyny do lemiesza 1462.0 mm
(F) Min. promień w pozycji jazdy 3343.0 mm
(G) Długość całkowita zespołu gąsienicy 1965.0 mm
(H) Łączna długość w pozycji jazdy 4325.0 mm
(I) Wysokość ucha gąsienicy 21.0 mm
(J) Szerokość lemiesza 1550.0 mm
(K) Wysokość 2438.0 mm
(L) Szerokość gąsienicy 300.0 mm

(M) Linia środka maszyny do linii środkowej wyposażenia roboczego, obrót w lewo 565.0 mm
(N) Linia środka maszyny do linii środkowej wyposażenia roboczego, obrót w prawo 773.0 mm
(O) Min. promień obrotu 1726.0 mm
(P) Prześwit przy obrocie, z tyłu 785.0 mm
(Q) Szerokość robocza przy maks. obrocie w prawo 1808.0 mm
(R) Szerokość robocza przy maks. obrocie w lewo 1599.0 mm
(•) Długość wysięgnika (między osiami wysięgnika i ramienia) 2100.0 mm
(•) Standardowa długość ramienia (między osiami ramienia i łyżki) 1100.0 mm
(•) Opcjonalna długość ramienia (między osiami ramienia i łyżki) 1400.0 mm

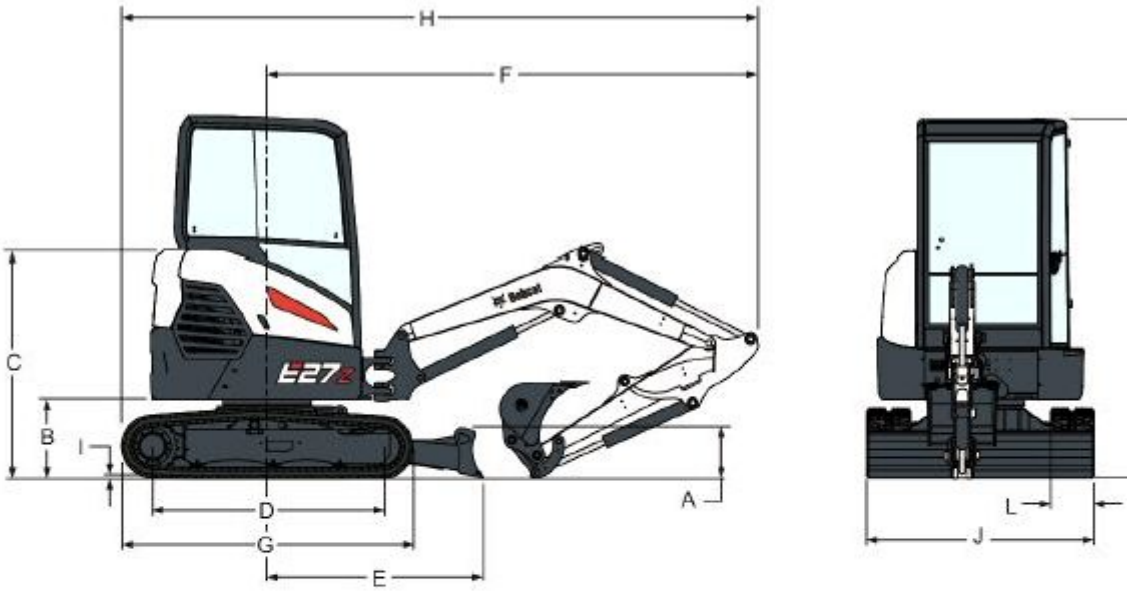

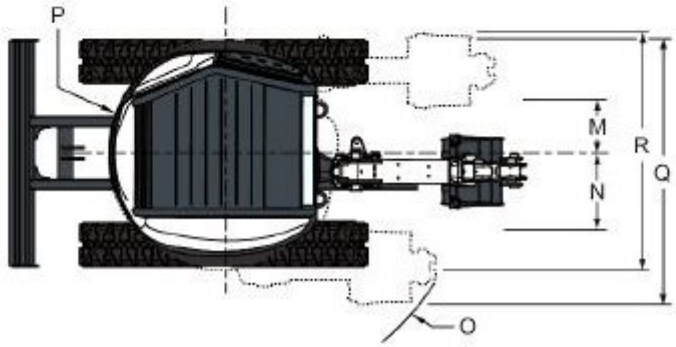

Karta specyfikacji

DODATKOWE INFORMACJE

MARKA

BOBCAT

BOBCAT – NIEZAWODNY SPRZĘT BUDOWLANY DLA WYMAGAJĄCYCH

Bobcat to renomowana marka, która od lat cieszy się zaufaniem użytkowników na całym świecie. Znana z niezawodności, innowacyjnych technologii oraz wszechstronności, dostarcza sprzęt, który sprosta nawet najtrudniejszym wyzwaniom. Firma specjalizuje się w projektowaniu i produkcji maszyn budowlanych, takich jak **minikoparki** i **ładowarki**, które znajdziesz w naszej ofercie.