tel: 502 722 366
e-mail: sklep@elmat.lublin.pl

LASER KRZYŻOWY NIVEL SYSTEM CL4R BLUETOOTH+ TYCZKA

~~2,006.00 zł~~ 1,799.00 zł

CL4R to czerwony laser budowlany, który posiada 4 płaszczyzny 360° (2 x pion, 2 x poziom). Multilaser CL4R po włączeniu sam spoziomuje się i natychmiast gotowy jest do pracy. Generowana wiązka czerwonego lasera jest bardzo dobrze widzialna. Z laserem dostępna również tyczka rozporowa, która posiada szybkomocujący uchwyt do umieszczenia lasera. Tyczka ma aluminiową konstrukcję i 5 sekcji, które ułatwiają dopasowanie do wysokości każdego pomieszczenia. Oprócz tego wiele przydatnych akcesoriów do pomiarów.

SKU: CL4R set LP36

GALERIA ZDJĘĆ

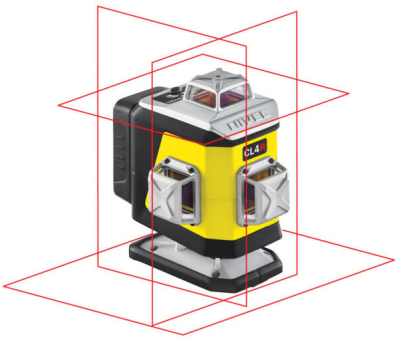

OPIS PRODUKTU

NIVEL SYSTEM LASER KRZYŻOWY CL4R BLUETOOTH+ TYCZKA

MULTILASER KRZYŻOWY CL4R CZERWONY

• Czerwony laser budowlany –**CL4R, 4 płaszczyzny 360° (2 x pion, 2 x poziom).**
• **Precyzyjne pomiary,** bardzo dobrze widzialna, cienka linia lasera, **milimetrowa dokładność**
• Wszechstronne zastosowanie pełna kontrola prac **w zakresie 360°**, wewnątrz i na zewnątrz, skosy.
• **Daleki zasięg 30m (z czujnikiem 70m).**
• **Intuicyjna obsługa** z kontrolą z pokładu urządzeń mobilnych **Bluetooth.**
• **Bezpieczne użytkowanie na lata, pewna, sprawdzona konstrukcja (IP54).**
• Wydajne zasilanie **uniwersalny akumulator Nivel Li-ion.**
• Sprawdzony, **trwały sprzęt pancerna, wzmocniona metalowym korpusem obudowa.**

W ZESTAWIE M.IN:

• **Tyczka rozporowa LP-36**
• **Bogaty zestaw akcesoriów**

Nivel System CL4R to wielozadaniowy laser krzyżowy 4D. Sprzęt wyznacza na ścianie **idealnie spoziomowane linie odniesienia (poziome i pionowe),** które wspierają wszelkie prace wykończeniowe i ogólnobudowlane. Laser posiada **4 głowice laserowe, dzięki czemu użytkownik ma możliwość pracy z czterema płaszczyznami laserowymi – w zakresie 360° każda**. Jednoczesne wyświetlenie tych płaszczyzn umożliwia określanie kąta prostego. Ta opcja jest przydatna m.in. w pracach konstrukcyjnych i wykończeniowych (np. glazurniczych). **Zablokowanie kompensatora sprawia, że instrument można pochylać i korzystać z linii skośnych.** Wbudowany gwint statywu umożliwia pewne i stabilne mocowanie instrumentu na statywie, adapterze czy półce laserowej. **Wzmocnione elementy obudowy lasera chronią przed uszkodzeniami wskutek uderzeń i wstrząsów.**

MULTILASER KRZYŻOWY CL4R

• czerwony laser budowlany – **4 płaszczyzny 360° (2 x pion, 2 x poziom)**
• **dobrze widzialna, cienka wiązka – precyzyjne pomiary (2,0mm/10m)**
• uniwersalne zastosowanie – prace wewnątrz i na zewnątrz, t**akże skosy**
• bezpieczne użytkowanie na lata, pewna, sprawdzona konstrukcja (IP54)
• **Bluetooth**

ZALETY:

• **dokładność i niezawodność** – dobrze widzialna wiązka czerwonego lasera, sprzęt umożliwia pracę z dokładnością ±2 mm/10 m

• **wszechstronność i wielozadaniowość** – 4 płaszczyzny laserowe (360°), kontrola prac budowlanych w zakresie 4 osi (4D), dolna wiązka lasera już na poziomie 19mm umożliwia poziomowanie podłóg, układanie terakoty. Dodatkowa górna wiązka pozioma – to jeszcze więcej możliwości (np. przy pracach z karton-gipsem, sufity podwieszane).
• **cyfrowe wskazania** – możliwość pracy z czujnikiem cyfrowym RD800 DIGITAL, na którym różnica wysokości prezentowana jest w milimetrach
• **szybkie poziomowanie** – nowoczesny system magnetycznej kompensacji drgań zapewnia szybkie przygotowanie urządzenia do pracy, laser stabilnie wyznacza wiązkę, nawet na niestabilnej podstawie, a po zablokowaniu pozwala pracować ze skosami
• **jeszcze większy zasięg** – funkcja pulsacyjna pozwala pracować z czujnikiem laserowym na zewnątrz budynków w dużych odległościach (średnica pracy 140m)
• **intuicyjna obsługa** – łatwy i szybki w użyciu panel sterowania wraz z aplikacją na urządzenia mobilne (Bluetooth)
• **adapter laserowy** – bezpieczne mocowanie nawet w trudnych warunkach na budowie, dodatkowo możliwość ustawienia na zadanej wysokości
• **wydajne zasilanie** – akumulator Li-ion (4000mAh), możliwość ładowania w czasie pracy
• **odporny na uszkodzenia, trwały sprzęt** – pancerna, wzmocniona metalowym korpusem obudowa, metalowe osłony głowic laserowych, gumowe narożniki amortyzują i chronią laser przed uszkodzeniami wskutek uderzeń i wstrząsów, sprzęt odporny na działanie kurzu i wody (IP54).

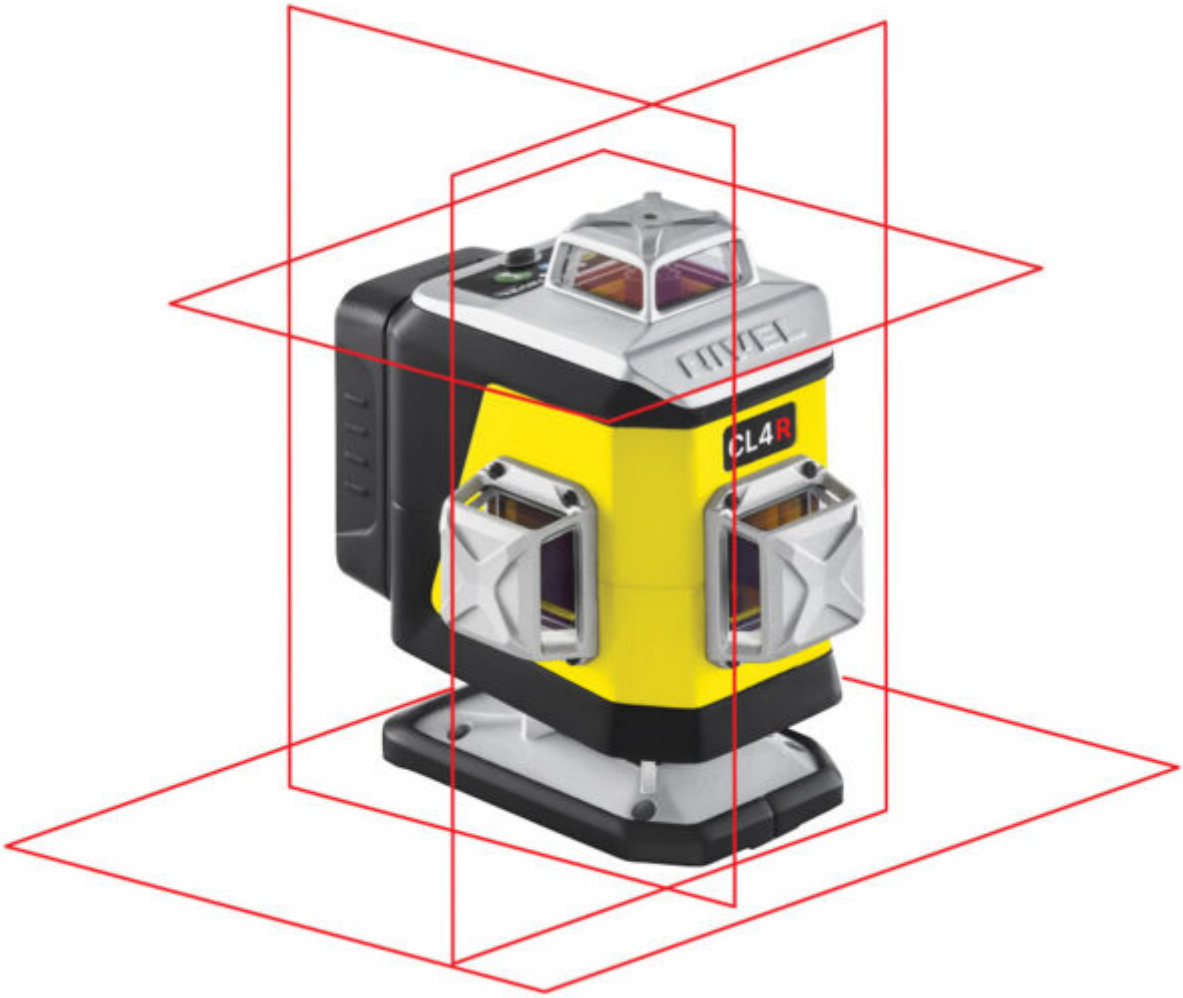

ŁATWE I SZYBKIE POMIARY

Multilaser CL4R po włączeniu sam spoziomuje się i natychmiast gotowy jest do pracy. Generowana wiązka czerwonego lasera jest bardzo dobrze widzialna, wyświetlona na ścianie tworzy linię referencyjną dla prac poziomych lub pionowych.

UNIWERSALNE ZASTOSOWANIE

Sprzęt umożliwia pracę zarówno z wiązką poziomą, jak i pionową. 4 płaszczyzny mogą być wyświetlane wszystkie razem.

NIEZAWODNY NA BUDOWIE

Sprzęt jest odporny na działanie kurzu i wody (IP54). Ponadto korpus lasera został wzmocniony elementami metalowymi, dzięki czemu jest wytrzymały i sprawdzi się w trudnych warunkach na budowie.

WYGODNA OBSŁUGA

CL4R posiada intuicyjny panel sterowania. Zarządzanie funkcjami, w tym precyzyjne wpasowanie wiązki, odbywa się szybko i skutecznie. Dzięki zastosowanemu modułowi Bluetooth użytkownik może sterować funkcjami lasera z pokładu urządzeń mobilnych. Całość uzupełnia kompaktowa obudowa, dzięki czemu laser jest poręczny, łatwy w instalacji na budowie oraz przy transporcie.

WYBIERAJĄC PRODUKTY NIVEL SYSTEM MASZ PEWNOŚĆ, ŻE BĘDZIESZ UŻYWAĆ SPRZĘT O WYSOKIEJ JAKOŚCI STWORZONY W OPARCIU O NIEZAWODNĄ TECHNOLOGIĘ POMIAROWĄ. PRODUKTY CECHUJE WYSOKA FUNKCJONALNOŚĆ ODPOWIADAJĄCA NAJNOWSZYM TRENDOM NA RYNKU URZĄDZEŃ POMIAROWYCH. Z NIVEL SYSTEM MASZ GWARANCJĘ POPRAWNOŚCI POMIARÓW. DZIĘKI TEMU PRACE WYKONASZ SZYBKO, DOKŁADNIE I BEZ KOSZTOWNYCH POPRAWEK.

NIVEL SYSTEM LP-36

Skręcana tyczka rozporowa

Tyczka rozporowa, skręcana 3,6 m, przeznaczona do każdego rodzaju lasera

- Solidna, aluminiowa konstrukcja, 5 sekcji ułatwia dopasowanie do wysokości każdego pomieszczenia
- Podziałka metryczna – łatwe dopasowanie do wymogów projektu w czasie pomiarów
- Uchwyt szybkomocujący dla umieszczania lasera na tyczce
- Łatwa w transporcie – po złożeniu w torbę transportową

SPECYFIKACJA:

• Wiązka laserowa**: laser czerwony (638 nm), klasa 2**
• Dokładność: **±2,0mm/10m**
• Zasięg pracy: **30m (70m z czujnikiem)**
• Bluetooth: **Tak**
• Pochylenie płaszczyzn: **Tak**
• Zakres samopoziomowania: **±3.0°**
• Generowane płaszczyzny: **2 x poziomo (360°), 2 x pionowo (360°)**
• Mocowanie na statywie: **1/4″, 5/8″**
• Zasilanie: **Li-ion 3,7V (4000mAh)**
• Klasa odporności: **IP54**

• Zakres temperatury pracy: **-10°C do +50°C**
• Wymiary: **148 x 90 x 151 mm**
• Waga: **920g**

W DOSTAWIE:

• CL4R – **laser krzyżowy**

- LP-36 - **tyczka rozporowa**
- TR-R – **tarczka laserowa**
- FTR-R – **tarczka podłogowa (2 szt.)**
- GL-R – **okulary laserowe**
- LF-1 – **winda laserowa**
- CL-BR – **multi-adapter**
- Aku CL – **akumulator Li-ion**
- CH-USB – **ładowarka USB**
- **Kufer transportowy**

SPRZĘT JEST SKALIBROWANY

Każdy laser, który sprzedajemy jest **gotowy do pracy i posiada certyfikat kalibracji** dołączony do zestawu. Sprzęt jest sprawdzony na zaawansowanym systemie pomiarowym jeszcze przed zapakowaniem do

walizki. **Dodatkowo otrzymasz oryginalne opakowania, instrukcję obsługi w języku polskim, a także super wytrzymałą walizkę transportową Nivel System.**

Cross Line
CL4
Niwelatory laserowe, Lasery krzyżowe,
Maszyny budowlane
www.elmatsklep.pl
NIVEL
SYSTEM
Cross Line Laser
CL2R, CL2G, CL2B
Measurement
solutions
for construction

CERTYFIKAT

AUTORYZOWANY DYSTRYBUTOR

przyznany firmie

Przedsiębiorstwo Produkcyjno-Usługowo-Handlowe ELMAT Sp. z o.o.

na okres 10.2025 - 10.2026

Andrzej Janczewicz

Dyrektor Zarządzający

Rozwiązania pomiarowe
dla budownictwa

NIVEL SYSTEM

DODATKOWE INFORMACJE

Waga	3 kg
Wymiary	85 × 35 × 40 cm
Parametry wysyłki	indywidualna paczka
Kolor wiązki lasera	Czerwony
Zestaw - lasery krzyżowe	tyczka

MARKA

NIVEL SYSTEM