tel: 502 722 366
e-mail: sklep@elmat.lublin.pl

LASER KRZYŻOWY NIVEL SYSTEM CL4R BLUETOOTH+ AKCESORIA

~~1,809.00 zł~~ 1,599.00 zł

Nivel System CL4R to czerwony laser budowlany – 4 płaszczyzny 360° (2 x pion, 2 x poziom). Multilaser CL4R po włączeniu sam spoziomuje się i natychmiast gotowy jest do pracy. Generowana wiązka czerwonego lasera jest bardzo dobrze widzialna, wyświetlona na ścianie tworzy linię referencyjną dla prac poziomych lub pionowych. Urządzenie jest odporne na uszkodzenia, jest trwałe o wzmocnionym korpusie obudowy, gumowe narożniki amortyzują i chronią laser przed uszkodzeniami wskutek uderzeń i wstrząsów, sprzęt odporny na działanie kurzu i wody (IP54). CL4R posiada intuicyjny panel sterowania, a dzięki zastosowanemu modułowi Bluetooth użytkownik może sterować funkcjami lasera z pokładu urządzeń mobilnych.

SKU: CL4R

GALERIA ZDJĘĆ

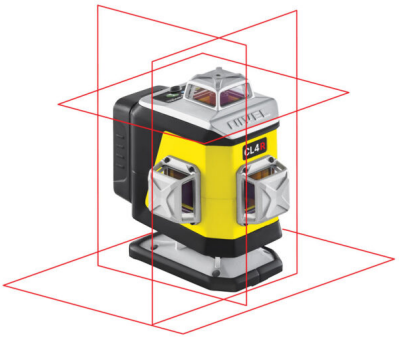

OPIS PRODUKTU

NIVEL SYSTEM LASER KRZYŻOWY CL4R BLUETOOTH+ AKCESORIA

MULTILASER KRZYŻOWY CL4R CZERWONY

• Czerwony laser budowlany –**CL4R, 4 płaszczyzny 360° (2 x pion, 2 x poziom)**
• **Precyzyjne pomiary,** bardzo dobrze widzialna, cienka linia lasera, **milimetrowa dokładność**
• Wszechstronne zastosowanie pełna kontrola prac **w zakresie 360°**, wewnątrz i na zewnątrz, skosy
• **Daleki zasięg 30m (z czujnikiem 70m)**
• **Intuicyjna obsługa** z kontrolą z pokładu urządzeń mobilnych **Bluetooth**
• **Bezpieczne użytkowanie na lata, pewna, sprawdzona konstrukcja (IP54)**
• Wydajne zasilanie **uniwersalny akumulator Nivel Li-ion**

Sprawdzony, **trwały sprzęt pancerna, wzmocniona metalowym korpusem obudowa**

BOGATE WYPOSAŻENIE ZESTAWU!

Nivel System CL4R to wielozadaniowy laser krzyżowy 4D. Sprzęt wyznacza na ścianie **idealnie spoziomowane linie odniesienia (poziome i pionowe),** które wspierają wszelkie prace wykończeniowe i ogólnobudowlane. Laser posiada **4 głowice laserowe, dzięki czemu użytkownik ma możliwość pracy z czterema płaszczyznami laserowymi – w zakresie 360° każda**. Jednoczesne wyświetlenie tych płaszczyzn umożliwia określanie kąta prostego. Ta opcja jest przydatna m.in. w pracach konstrukcyjnych i wykończeniowych (np. glazurniczych). **Zablokowanie**

kompensatora sprawia, że instrument można pochylać i korzystać z linii skośnych. Wbudowany gwint statywu umożliwia pewne i stabilne mocowanie instrumentu na statywie, adapterze czy półce laserowej. **Wzmocnione elementy obudowy lasera chronią przed uszkodzeniami wskutek uderzeń i wstrząsów.**

MULTILASER KRZYŻOWY CL4R

- czerwony laser budowlany – **4 płaszczyzny 360° (2 x pion, 2 x poziom)**
- **dobrze widzialna, cienka wiązka – precyzyjne pomiary (2,0mm/10m)**
- uniwersalne zastosowanie – prace wewnątrz i na zewnątrz, t**akże skosy**
- bezpieczne użytkowanie na lata, pewna, sprawdzona konstrukcja (IP54)
- **Bluetooth**

• **dokładność i niezawodność** – dobrze widzialna wiązka czerwonego lasera, sprzęt umożliwia pracę z dokładnością ±2 mm/10 m
• wszechstronność i wielozadaniowość – 4 płaszczyzny laserowe (360°), kontrola prac budowlanych w zakresie 4 osi (4D), dolna wiązka lasera już na poziomie 19mm umożliwia poziomowanie podłóg, układanie terakoty. Dodatkowa górna wiązka pozioma – to jeszcze więcej możliwości (np. przy pracach z karton-gipsem, sufity podwieszane).
• **cyfrowe wskazania** – możliwość pracy z czujnikiem cyfrowym RD800 DIGITAL, na którym różnica wysokości prezentowana jest w milimetrach
• **szybkie poziomowanie** – nowoczesny system magnetycznej kompensacji drgań zapewnia szybkie przygotowanie urządzenia do pracy, laser stabilnie wyznacza wiązkę, nawet na niestabilnej podstawie, a po zablokowaniu pozwala pracować ze skosami

• **jeszcze większy zasięg** – funkcja pulsacyjna pozwala pracować z czujnikiem laserowym na zewnątrz budynków w dużych odległościach (średnica pracy 140m)
• **intuicyjna obsługa** – łatwy i szybki w użyciu panel sterowania wraz z aplikacją na urządzenia mobilne (Bluetooth)
• **adapter laserowy** – bezpieczne mocowanie nawet w trudnych warunkach na budowie, dodatkowo możliwość ustawienia na zadanej wysokości
• **wydajne zasilanie** – akumulator Li-ion (4000mAh), możliwość ładowania w czasie pracy
• odporny na uszkodzenia, trwały sprzęt – pancerna, wzmocniona metalowym korpusem obudowa, metalowe osłony głowic laserowych, gumowe narożniki amortyzują i chronią laser przed uszkodzeniami wskutek uderzeń i wstrząsów, sprzęt odporny na działanie kurzu i wody (IP54).

ŁATWE I SZYBKIE POMIARY

Multilaser CL4R po włączeniu sam spoziomuje się i natychmiast gotowy jest do pracy. Generowana wiązka czerwonego lasera jest bardzo dobrze widzialna, wyświetlona na ścianie tworzy linię referencyjną dla prac poziomych lub pionowych.

UNIWERSALNE ZASTOSOWANIE

Sprzęt umożliwia pracę zarówno z wiązką poziomą, jak i pionową. 4 płaszczyzny mogą być wyświetlane wszystkie razem.

NIEZAWODNY NA BUDOWIE

Sprzęt jest odporny na działanie kurzu i wody (IP54). Ponadto korpus lasera został wzmocniony elementami metalowymi, dzięki czemu jest wytrzymały i sprawdzi się w trudnych warunkach na budowie.

WYGODNA OBSŁUGA

CL4R posiada intuicyjny panel sterowania. Zarządzanie funkcjami, w tym precyzyjne wpasowanie wiązki, odbywa się szybko i skutecznie. Dzięki zastosowanemu modułowi Bluetooth użytkownik może sterować funkcjami lasera z pokładu urządzeń mobilnych. Całość uzupełnia kompaktowa obudowa, dzięki czemu laser jest poręczny, łatwy w instalacji na budowie oraz przy transporcie.

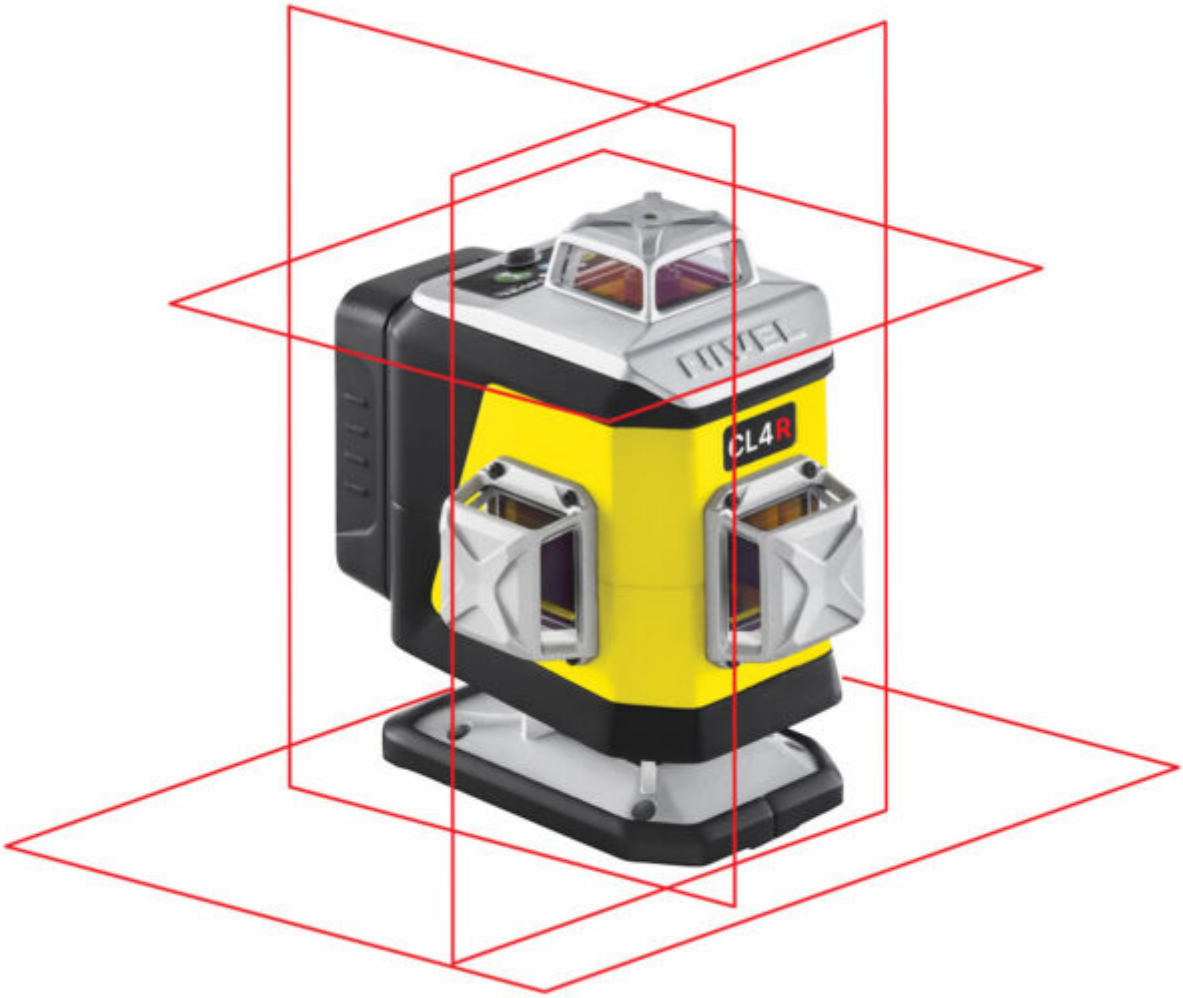

WYBIERAJĄC PRODUKTY NIVEL SYSTEM MASZ PEWNOŚĆ, ŻE BĘDZIESZ UŻYWAĆ SPRZĘT O WYSOKIEJ JAKOŚCI STWORZONY W OPARCIU O NIEZAWODNĄ TECHNOLOGIĘ POMIAROWĄ. PRODUKTY CECHUJE WYSOKA FUNKCJONALNOŚĆ ODPOWIADAJĄCA NAJNOWSZYM TRENDOM NA RYNKU URZĄDZEŃ POMIAROWYCH. Z NIVEL SYSTEM MASZ GWARANCJĘ POPRAWNOŚCI POMIARÓW. DZIĘKI TEMU PRACE WYKONASZ SZYBKO, DOKŁADNIE I BEZ KOSZTOWNYCH POPRAWEK.

SPECYFIKACJA:

- Wiązka laserowa**: laser czerwony (638 nm), klasa 2**
- Dokładność: **±2,0mm/10m**
- Zasięg pracy: **30m (70m z czujnikiem)**
- Bluetooth: **Tak**
- Pochylenie płaszczyzn: **Tak**
- Zakres samopoziomowania: **±3.0°**
- Generowane płaszczyzny: **2 x poziomo (360°), 2 x pionowo (360°)**
- Mocowanie na statywie: **1/4″, 5/8″**
- Zasilanie: **Li-ion 3,7V (4000mAh)**
- Klasa odporności: **IP54**
- Zakres temperatury pracy: **-10°C do +50°C**
- Wymiary: **148 x 90 x 151 mm**
- Waga: **920g**

W DOSTAWIE:

- CL4R – **laser krzyżowy**
- TR-R – **tarczka laserowa**

- FTR-R – **tarczka podłogowa (2 szt.)**
- GL-R – **okulary laserowe**
- LF-1 – **winda laserowa**
- CL-BR – **multi-adapter**
- Aku CL – **akumulator Li-ion**
- CH-USB – **ładowarka USB**
- **Kufer transportowy**

SPRZĘT JEST SKALIBROWANY

Każdy laser, który sprzedajemy jest **gotowy do pracy i posiada certyfikat kalibracji** dołączony do zestawu. Sprzęt jest sprawdzony na zaawansowanym systemie pomiarowym jeszcze przed zapakowaniem do walizki. **Dodatkowo otrzymasz oryginalne opakowania, instrukcję obsługi w języku polskim, a także super wytrzymałą walizkę transportową Nivel System.**

NIVEL
SYSTEM
checked & calibrated

Cross Line
CL4
Niwelatory laserowe, Lasery krzyżowe,
Maszyny budowlane
www.elmatsklep.pl
NIVEL
SYSTEM
Cross Line Laser
CL2R, CL2G, CL2B
Measurement
solutions
for construction

CERTYFIKAT

AUTORYZOWANY DYSTRYBUTOR

przyznany firmie

Przedsiębiorstwo Produkcyjno-Usługowo-Handlowe ELMAT Sp. z o.o.

na okres 10.2025 - 10.2026

Andrzej Janczewicz

Dyrektor Zarządzający

Rozwiązania pomiarowe
dla budownictwa

NIVEL SYSTEM

DODATKOWE INFORMACJE

Waga	2 kg
Wymiary	50 × 20 × 35 cm
Parametry wysyłki	indywidualna paczka
Kolor wiązki lasera	Czerwony
Zestaw - lasery krzyżowe	podstawowy

MARKA

NIVEL SYSTEM