LASER KRZYŻOWY NIVEL SYSTEM CL3R BLUETOOTH+ TYCZKA

~~1,660.00 zł~~ 1,499.00 zł

CL3R posiada dobrze widzialną wiązkę czerwonego lasera. Jest wszechstronny o 3 płaszczyznach laserowych (360°), kontrola prac budowlanych w zakresie 3 osi (3D), dolna wiązka lasera już na poziomie 19mm umożliwia poziomowanie podłóg, układanie terakoty. CL3R posiada intuicyjny panel sterowania. Zarządzanie funkcjami, w tym precyzyjne wpasowanie wiązki, odbywa się szybko i skutecznie. Dzięki zastosowanemu modułowi Bluetooth użytkownik może sterować funkcjami lasera z pokładu urządzeń mobilnych. Całość uzupełnia kompaktowa obudowa, dzięki czemu laser jest poręczny, łatwy w instalacji na budowie oraz przy transporcie. W zestawie tyczka rozporowa LP-36 oraz wiele przydatnych akcesoriów.

SKU: ZESTAW NIVEL 107

GALERIA ZDJĘĆ

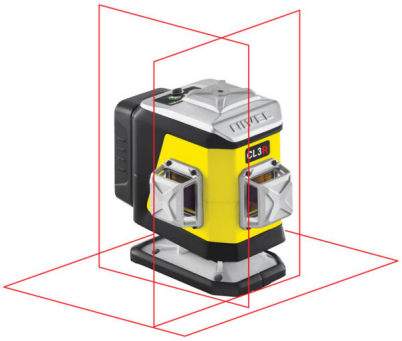

OPIS PRODUKTU

NIVEL SYSTEM LASER KRZYŻOWY CL3R BLUETOOTH+ TYCZKA

MULTILASER KRZYŻOWY CL3R CZERWONY

• Laser budowlany z czerwoną wiązką– 3 płaszczyzny 360° (2 x pion, 1 x poziom)
• Wyraźnie widzialna, cienka linia – precyzyjne pomiary (2,0mm/10m)
• Precyzyjne pomiary bardzo dobrze widzialna, cienka linia lasera, milimetrowa dokładność
• Wszechstronne zastosowanie pełna kontrola prac w zakresie 360°, wewnątrz i na zewnątrz, skosy
• Daleki zasięg 30m (z czujnikiem 70m)
• Pewne użytkowanie na lata – solidna, sprawdzona konstrukcja (IP54)
• Intuicyjna obsługa z kontrolą z pokładu urządzeń mobilnych Bluetooth
• Wydajne zasilanie uniwersalny akumulator Nivel Li-ion
• Sprawdzony, trwały sprzęt, pancerna, wzmocniona metalowym

W ZESTAWIE M.IN:

• Tyczka Lp-36
• Bogaty zestaw akcesoriów

Laser CL3R to wielofunkcyjny laser krzyżowy 3D. Sprzęt wskazuje na ścianie idealnie spoziomowane linie odniesienia **(poziome i pionowe),** które wspierają wszelkie prace ogólnobudowlane. Laser posiada **trzy głowice laserowe**, dzięki czemu użytkownik ma możliwość pracy z **trzema płaszczyznami laserowymi** – **w zakresie 360° każda**. Jednoczesne wyświetlenie tych płaszczyzn pozwala na określanie kąta prostego. Ta opcja jest przydatna m.in. w pracach konstrukcyjnych i wykończeniowych. **Zablokowanie kompensatora sprawia, że instrument można pochylać i korzystać z linii skośnych.** Wbudowany gwint statywu umożliwia pewne i stabilne mocowanie lasera na statywie. Wzmocnione elementy obudowy lasera chronią przed uszkodzeniami wskutek uderzeń i wstrząsów.

CL3R

- **laser budowlany z czerwoną wiązką**– 3 płaszczyzny 360° (2 x pion, 1 x poziom)
- **wyraźnie widzialna, cienka linia** – precyzyjne pomiary (2,0mm/10m)
- **szeroki zakres zastosowań** – prace wewnątrz i na zewnątrz, również skosy
- **pewne użytkowanie na lata** – solidna, sprawdzona konstrukcja (IP54)
- **Bluetooth**

- **Dokładność i niezawodność** – dobrze widzialna wiązka czerwonego lasera, sprzęt umożliwia pracę z dokładnością ±2 mm/10 m.
- **Wszechstronność i wielozadaniowość** – trzy płaszczyzny laserowe (360°), kontrola prac budowlanych w zakresie 3 osi (3D), dolna wiązka lasera już na poziomie 19mm umożliwia poziomowanie podłóg, układanie terakoty.
- **Cyfrowe wskazania** – możliwość pracy z czujnikiem cyfrowym RD800 DIGITAL, na którym różnica wysokości prezentowana jest w milimetrach.
- **Szybkie poziomowanie** – nowoczesny system magnetycznej kompensacji drgań zapewnia szybkie przygotowanie urządzenia do pracy, laser stabilnie wyznacza wiązkę, nawet na niestabilnej podstawie, a po zablokowaniu pozwala pracować ze skosami.
- **Jeszcze większy zasięg** – funkcja pulsacyjna pozwala pracować z czujnikiem laserowym na zewnątrz budynków w dużych odległościach (średnica pracy 140m).
- **Intuicyjna obsługa** – łatwy i szybki w użyciu panel sterowania wraz z aplikacją na urządzenia mobilne (Bluetooth).
- **Adapter laserowy** – bezpieczne mocowanie nawet w trudnych warunkach na budowie, dodatkowo możliwość ustawienia na zadanej wysokości.
- **Wydajne zasilanie** – akumulator Li-ion (4000mAh), możliwość ładowania w czasie pracy.
- **Odporny na uszkodzenia, trwały sprzęt** – pancerna, wzmocniona metalowym korpusem obudowa, metalowe osłony głowic laserowych, gumowe narożniki amortyzują i chronią laser przed uszkodzeniami wskutek uderzeń i wstrząsów, sprzęt odporny na działanie kurzu i wody (IP54).

ŁATWE I SZYBKIE POMIARY

Multilaser CL3R po włączeniu sam spoziomuje się i natychmiast gotowy jest do pracy. Generowana wiązka czerwonego lasera jest bardzo dobrze widzialna, wyświetlona na ścianie tworzy linię referencyjną dla prac poziomych lub pionowych.

SZEROKI ZAKRES ZASTOSOWAŃ

Sprzęt pozwala na pracę zarówno z wiązką poziomą, jak i pionową. Trzy płaszczyzny mogą być wyświetlane jednocześnie.

NIEZAWODNY W TERENIE

Sprzęt posiada odporność na działanie kurzu i wody (IP54). Ponadto obudowa lasera została wzmocniona elementami metalowymi, dzięki czemu jest wytrzymała i sprawdzi się w trudnych warunkach pracy.

KOMFORTOWA OBSŁUGA

CL3R posiada intuicyjny panel sterowania. Obsługa funkcji, w tym precyzyjne wpasowanie wiązki, odbywa się sprawnie i skutecznie. Dzięki modułowi Bluetooth użytkownik ma możliwość sterować funkcjami lasera za pomocą urządzeń mobilnych. Całości dopełnia kompaktowa obudowa, dzięki której laser jest poręczny, prosty w instalacji na budowie oraz łatwy w transporcie.

WYBIERAJĄC PRODUKTY NIVEL SYSTEM MASZ PEWNOŚĆ, ŻE BĘDZIESZ UŻYWAĆ SPRZĘT O WYSOKIEJ JAKOŚCI STWORZONY W OPARCIU O NIEZAWODNĄ TECHNOLOGIĘ POMIAROWĄ. PRODUKTY CECHUJE WYSOKA FUNKCJONALNOŚĆ ODPOWIADAJĄCA NAJNOWSZYM TRENDOM NA RYNKU URZĄDZEŃ POMIAROWYCH. Z NIVEL SYSTEM MASZ GWARANCJĘ POPRAWNOŚCI POMIARÓW. DZIĘKI TEMU PRACE WYKONASZ SZYBKO, DOKŁADNIE I BEZ KOSZTOWNYCH POPRAWEK.

NIVEL SYSTEM LP-36

SKRĘCANA TYCZKA ROZPOROWA

Tyczka rozporowa, skręcana 3,6 m, przeznaczona do każdego rodzaju lasera:

- Solidna, aluminiowa konstrukcja, 5 sekcji ułatwia dopasowanie do wysokości każdego pomieszczenia
- Podziałka metryczna – łatwe dopasowanie do wymogów projektu w czasie pomiarów
- Uchwyt szybkomocujący dla umieszczania lasera na tyczce
- Łatwa w transporcie – po złożeniu w torbę transportową

- Tyczka rozporowa – 1szt
- Uchwyt/suwak do montażu lasera na tyczce – 1szt
- Torba transportowa – 1szt

SPECYFIKACJA:

• Wiązka laserowa**: laser czerwony (638 nm), klasa 2**
• Dokładność: **±2,0mm/10m**
• Zasięg pracy: **30m (70m z czujnikiem)**
• Bluetooth: **Tak**
• Pochylenie płaszczyzn: **Tak**
• Zakres samopoziomowania: **±3.0°**
• Generowane płaszczyzny: **1 x poziomo (360°), 2 x pionowo (360°)**
• Mocowanie na statywie: **1/4″, 5/8″**

- Zasilanie: **Li-ion 3,7V (4000mAh)**
- Klasa odporności: **IP54**
- Zakres temperatury pracy: **-10°C do +50°C**
- Wymiary: **148 x 90 x 133 mm**
- Waga: **890g**

W DOSTAWIE:

- **CL3R** – laser krzyżowy **1szt.**

- **TR-G** – tarczka laserowa **1szt.**
- **FTR-G** – tarczka podłogowa **2 szt.**
- **GL-G** – okulary laserowe **1szt.**
- **FL-1** – winda laserowa **1szt.**
- **CL-BR** – multi-adapter **1szt.**
- **Aku CL** – akumulator Li-ion **1sz.**
- **CH-USB** – ładowarka USB **1szt.**
- **Kufer** transportowy
- **Tyczka LP-36**-1szt.

SPRZĘT JEST SKALIBROWANY

Każdy laser, który sprzedajemy jest **gotowy do pracy i posiada certyfikat kalibracji** dołączony do zestawu. Sprzęt jest sprawdzony na zaawansowanym systemie pomiarowym jeszcze przed zapakowaniem do walizki. **Dodatkowo otrzymasz oryginalne opakowania, instrukcję obsługi w języku polskim, a także super wytrzymałą walizkę transportową Nivel System.**

NIVEL
SYSTEM
checked & calibrated

Cross Line
CL3
Checked & Calibrated
NIVEL SYSTEM
Cross Line Laser
CL2R, CL2G, CL2B
Measurement solutions for construction

CERTYFIKAT

AUTORYZOWANY DYSTRYBUTOR

przyznany firmie

Przedsiębiorstwo Produkcyjno-Usługowo-Handlowe ELMAT Sp. z o.o.

na okres 10.2025 - 10.2026

Andrzej Janczewicz

Dyrektor Zarządzający

Rozwiązania pomiarowe
dla budownictwa

NIVEL SYSTEM

DODATKOWE INFORMACJE

Waga	3 kg
Wymiary	85 × 35 × 40 cm
Parametry wysyłki	indywidualna paczka
Kolor wiązki lasera	Czerwony
Zestaw - lasery krzyżowe	tyczka

MARKA

NIVEL SYSTEM