tel: 502 722 366
e-mail: sklep@elmat.lublin.pl

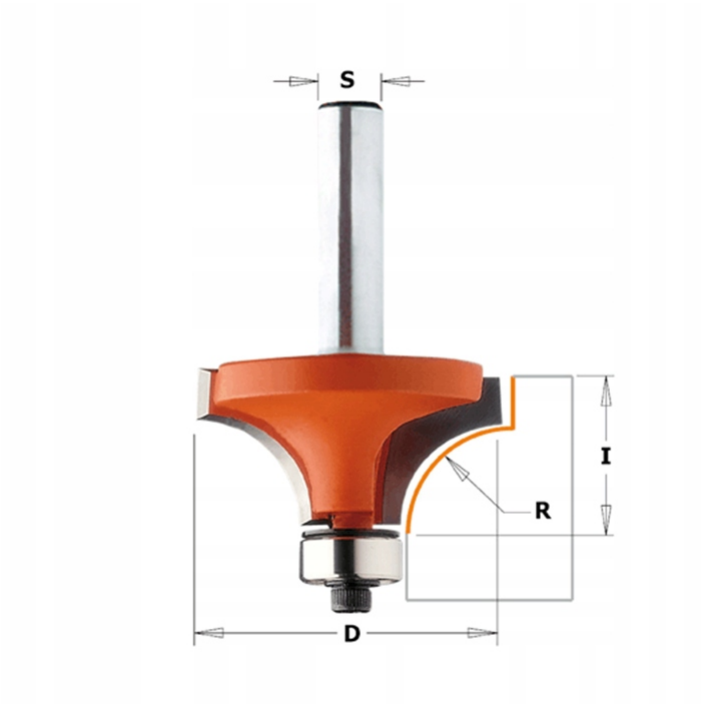

FREZ CMT ZAOKRĄGLAJĄCY 738.222.11 R=4,75 S=6

209.22 zł

Frez HM trzpieniowy zaokrąglający 738.222.11 R=4,75 D=22,2 I=12,7S=6 idealnie nadaje się do prac na frezarkach ręcznych.

SKU: 738.222.11

GALERIA ZDJĘĆ

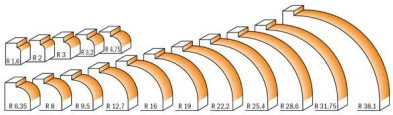

OPIS PRODUKTU

FREZ HM TRZPIENIOWY ZAOKRĄGLAJĄCY 738.222.11 R=4,75 D=22,2 I=12,7S=6

Cechy produktu:

• Wykonany z najwyższej jakości stali
• Ostrze z węglika spiekanego
• Długa żywotność
• Perfekcyjne wykończenie powierzchni
• Pomarańczowa powłoka ograniczająca przywieranie odpadów powstających przy frezowaniu
• Szeroki zakres dostępnych frezów CMT daje wielkie możliwości zastosowania
• UWAGA: Nigdy nie używaj zniszczonych lub zużytych frezów. Zawsze stosuj odpowiedni posuw. Pracuj ostrożnie z frezami o małych średnicach

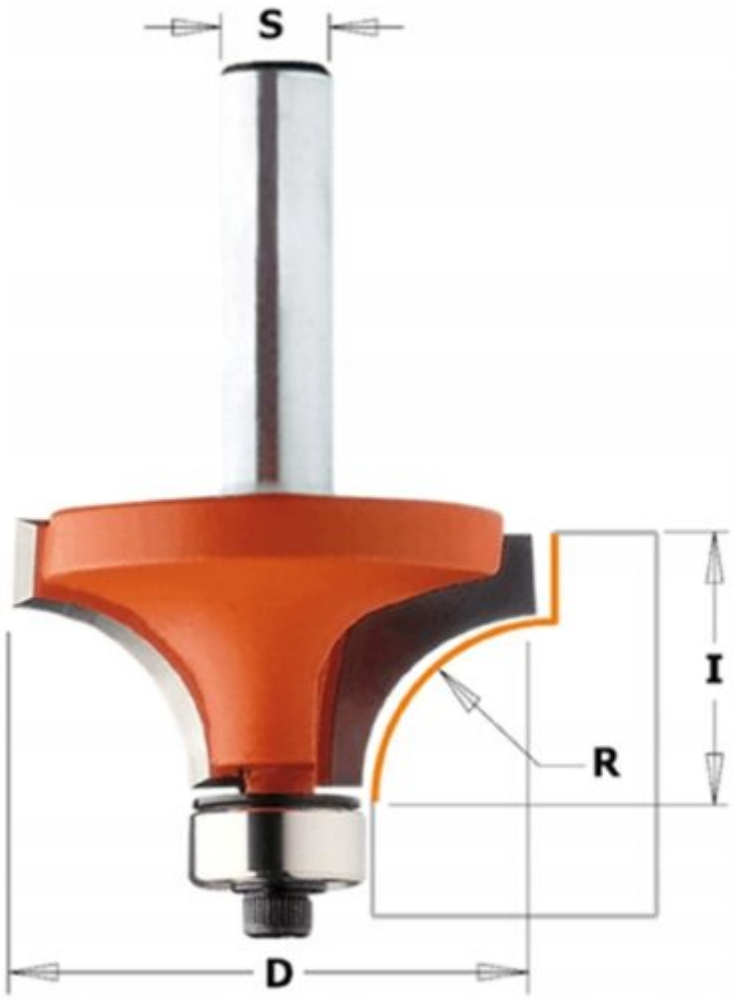

ZASTOSOWANIE:

Do pracy na frezarkach ręcznych.

IDEALNY DO MDF I DREWNA! PROFESJONALNE ROZWIĄZANIE-DLA PRAWDZIWYCH STOLARZY!

Wycentrowane i zbalansowane narzędzia dają gwarancje precyzji przy każdym frezowaniu.

Dane techniczne:

- **Średnica (D [mm]):** 22.20
- **Wysokość robocza (I [mm]):** 12.70
- **Średnica trzpienia (S [mm]):** 6.00
- **Promień (R [mm]):** 4.75
- **Liczba zębów (Z):** 2
- **Obroty (OBROTY):** RH
- **Waga: 0,07 kg**

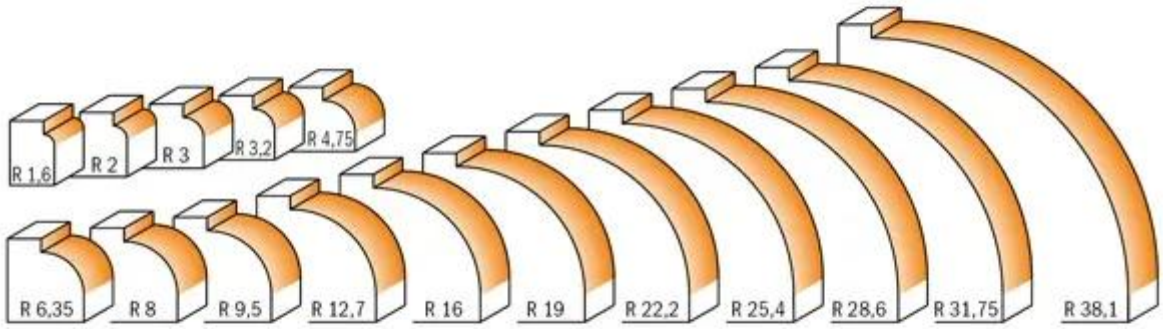

Wysokiej jakości frezy to oszczędność czasu i pieniędzy, przy jednoczesnym zachowaniu idealnej powierzchni po frezowaniu.

DODATKOWE INFORMACJE

Waga	1 kg

MARKA

CMT

CMT – FREZY, PIŁY I NARZĘDZIA DO OBRÓBKI DREWNA

CMT to przodujący producent wysokiej jakości narzędzi do obróbki drewna, metalu i tworzyw sztucznych, który od lat cieszy się zaufaniem profesjonalistów i hobbystów na całym świecie. W naszym sklepie znajdziesz szeroki asortyment narzędzi tej marki, które są synonimem precyzji, trwałości i innowacji. Nasza oferta obejmuje:

- **Frezy proste** – idealne do precyzyjnego frezowania i tworzenia czystych, prostych krawędzi.
- **Frezy zaokrąglające** – doskonałe do zaokrąglania krawędzi i nadawania eleganckiego wykończenia różnym projektom.
- **Piły tarczowe** – niezawodne narzędzia do cięcia drewna, metalu i innych materiałów, które zapewniają szybkie i dokładne cięcie.

Narzędzia CMT są zaprojektowane z myślą o najwyższej wydajności i trwałości, co czyni je niezastąpionymi w każdym warsztacie. Dzięki zaawansowanym technologicznie procesom produkcji nasze produkty gwarantują wyjątkową precyzję i niezawodność. Wybierając CMT, wybierasz jakość, której możesz zaufać.