tel: 502 722 366
e-mail: sklep@elmat.lublin.pl

FREZ CMT PROSTY 911.120.11 HM D=12 I=20 L=50 S=8

150.68 zł

Frez CMT prosty 911.120.11 HM D=12 I=20 L=50 S=8- korpus frezu wyprodukowany z wysokiej jakości stali, ostrze z węglika spiekanego. Pomarańczowa powłoka frezu zabezpiecza przed przywieraniem odpadów powstających przy frezowaniu.

SKU: 911.120.11

GALERIA ZDJĘĆ

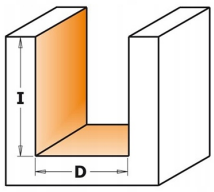

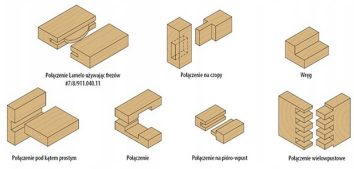

OPIS PRODUKTU

FREZ CMT PROSTY 911.120.11 HM D=12 I=20 L=50 S=8

Cechy produktu:

• Korpus frezu wyprodukowany z wysokiej jakości stali, ostrze z węglika spiekanego.
• Długa żywotność frezu.
• Pomarańczowa powłoka frezu zabezpiecza przed przywieraniem odpadów powstających przy frezowaniu.
• Perfekcyjnie wykończony obrabiany materiał.
• Wycentrowane i zbalansowane narzędzia dają gwarancję precyzji przy każdym frezowaniu.

ZASTOSOWANIE:

IDEALNY DO MDF I DREWNA! PROFESJONALNE ROZWIĄZANIE DLA PRAWDZIWYCH STOLARZY!

Wycentrowane i zbalansowane narzędzia dają gwarancje precyzji przy każdym frezowaniu.

Dane techniczne:

- **Średnica (D [mm]): 12.00**
- **Wysokość robocza (I [mm]): 20.00**
- **Długość (L [mm]): 50.00**
- **Średnica trzpienia (S [mm]): 8.00**
- **Liczba zębów (Z): 2**
- **Obroty (OBROTY): RH**
- **Waga: 0,06 kg**

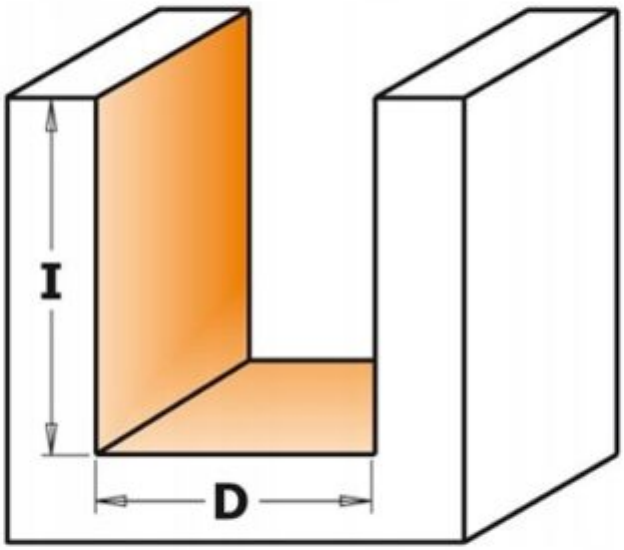

Wysokiej jakości frezy to oszczędność czasu i pieniędzy, przy jednoczesnym zachowaniu idealnej powierzchni po frezowaniu.

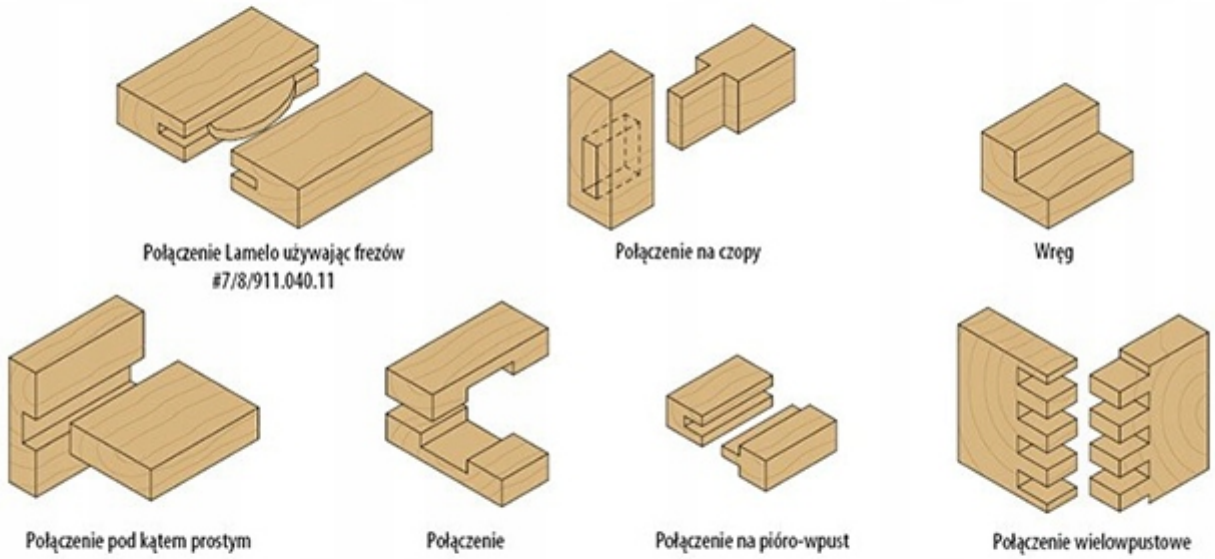

DODATKOWE INFORMACJE

Waga	1 kg

MARKA

CMT

CMT – FREZY, PIŁY I NARZĘDZIA DO OBRÓBKI DREWNA

CMT to przodujący producent wysokiej jakości narzędzi do obróbki drewna, metalu i tworzyw sztucznych, który od lat cieszy się zaufaniem profesjonalistów i hobbystów na całym świecie. W naszym sklepie znajdziesz szeroki asortyment narzędzi tej marki, które są synonimem precyzji, trwałości i innowacji. Nasza oferta obejmuje:

- **Frezy proste** – idealne do precyzyjnego frezowania i tworzenia czystych, prostych krawędzi.
- **Frezy zaokrąglające** – doskonałe do zaokrąglania krawędzi i nadawania eleganckiego wykończenia różnym projektom.
- **Piły tarczowe** – niezawodne narzędzia do cięcia drewna, metalu i innych materiałów, które zapewniają szybkie i dokładne cięcie.

Narzędzia CMT są zaprojektowane z myślą o najwyższej wydajności i trwałości, co czyni je niezastąpionymi w każdym warsztacie. Dzięki zaawansowanym technologicznie procesom produkcji nasze produkty gwarantują wyjątkową precyzję i niezawodność. Wybierając CMT, wybierasz jakość, której możesz zaufać.