tel: 502 722 366
e-mail: sklep@elmat.lublin.pl

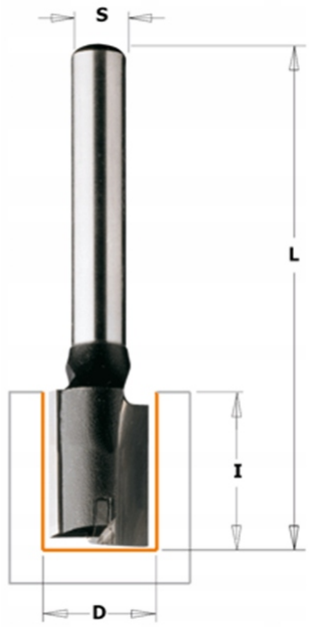

FREZ CMT PROSTY 174.161.11 D=16 I=40 L=90 S=8

254.36 zł

Frez CMT prosty wiercący 174.161.11 Frez HM D=16 I=40 L=90 S=8 daje możliwość pracy w drewnie miękkim lub twardym, płycie wiórowej, materiałach drewnopochodnych oraz plastiku. Może być używany na maszynach CNC oraz na ręcznych frezarkach górnowrzecionowych wyposażonych w odpowiedni uchwyt. Posiada 2 precyzyjne ostrza z węglika spiekanego HM i 1 krawędź wiercącą HM (Z2+1).

SKU: 174.161.11

GALERIA ZDJĘĆ

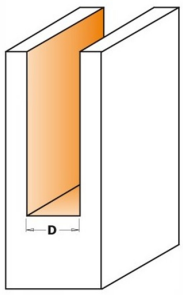

OPIS PRODUKTU

FREZ CMT PROSTY WIERCĄCY 174.161.11 FREZ HM D=16 I=40 L=90 S=8

Cechy produktu:

- **Ostrze Wiercące:** Ostrze freza jest zaprojektowane tak, że pozwala na swobodne wwiercanie się w obrabianym materiale. Ta cecha umożliwia precyzyjne i efektywne frezowanie.
- **Wysokiej Jakości Stal:** Korpus freza został wyprodukowany z wysokiej jakości stali, co zapewnia trwałość i odporność na zużycie. Ostrze natomiast wykonane jest z węglika spiekanego HM, co daje mu wyjątkową twardość i trwałość.
- **Długa Żywotność:** Dzięki solidnym materiałom i starannej produkcji, frez CMT 174.161.11 cechuje się długą żywotnością. Jest to narzędzie, które służy przez wiele zadań.
- **Perfekcyjnie Wykończony Materiał:** co jest istotne w wielu zastosowaniach, szczególnie w dziedzinie obróbki drewna i materiałów drewnopochodnych.
- **Wycentrowane i Zbalansowane Narzędzia:** co gwarantuje precyzję podczas każdego frezowania. Dzięki temu można osiągnąć dokładne rezultaty.

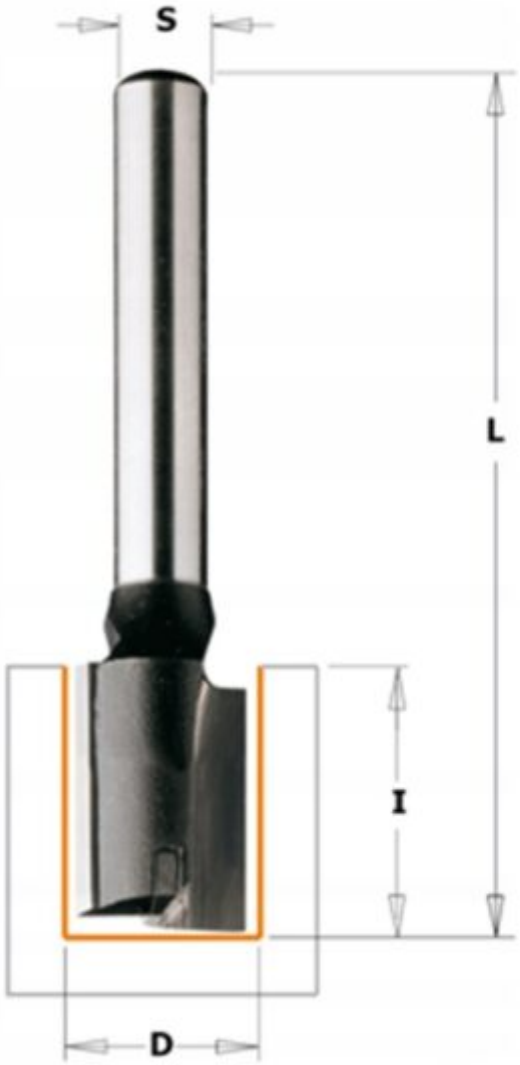

Zastosowanie:

Możliwość pracy w drewnie miękkim lub twardym, płycie wiórowej, materiałach drewnopochodnych oraz plastiku. Może być używany zarówno na maszynach CNC jak i frezarkach ręcznych z odpowiednim uchwytem.

IDEALNY DO MDF I DREWNA! PROFESJONALNE ROZWIĄZANIE - DLA PRAWDZIWYCH STOLARZY!

Ostrze wiercące

Ostrze wiercące pozwala na wielokrotne wykonywanie operacji wwiercania się w materiał.

Wycentrowane i zbalansowane narzędzia dają gwarancje precyzji przy każdym frezowaniu.

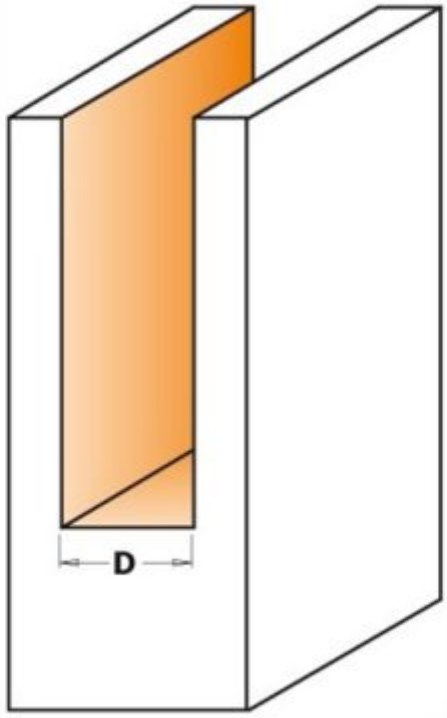

Dane techniczne:

- **2 precyzyjne ostrza z węglika spiekanego HM**
- **1 krawędź wiercącą HM (Z2+1)**
- **Średnica (D [mm]):16.00**
- **Wysokość robocza (I [mm]):40.00**
- **Długość (L [mm]):90.00**
- **Średnica trzpienia (S [mm]):8.00**
- **Liczba zębów (Z):2+1**
- **Obroty (OBROTY):RH**
- **Waga: 0,10 kg**

Wysokiej jakości frezy to oszczędność czasu i pieniędzy, przy jednoczesnym zachowaniu idealnej powierzchni po frezowaniu.

DODATKOWE INFORMACJE

Waga	1 kg

MARKA

CMT

CMT – FREZY, PIŁY I NARZĘDZIA DO OBRÓBKI DREWNA

CMT to przodujący producent wysokiej jakości narzędzi do obróbki drewna, metalu i tworzyw sztucznych, który od lat cieszy się zaufaniem profesjonalistów i hobbystów na całym świecie. W naszym sklepie znajdziesz szeroki asortyment narzędzi tej marki, które są synonimem precyzji, trwałości i innowacji. Nasza oferta obejmuje:

- **Frezy proste** – idealne do precyzyjnego frezowania i tworzenia czystych, prostych krawędzi.
- **Frezy zaokrąglające** – doskonałe do zaokrąglania krawędzi i nadawania eleganckiego wykończenia różnym projektom.
- **Piły tarczowe** – niezawodne narzędzia do cięcia drewna, metalu i innych materiałów, które zapewniają szybkie i dokładne cięcie.

Narzędzia CMT są zaprojektowane z myślą o najwyższej wydajności i trwałości, co czyni je niezastąpionymi w każdym warsztacie. Dzięki zaawansowanym technologicznie procesom produkcji nasze produkty gwarantują wyjątkową precyzję i niezawodność. Wybierając CMT, wybierasz jakość, której możesz zaufać.