tel: 502 722 366
e-mail: sklep@elmat.lublin.pl

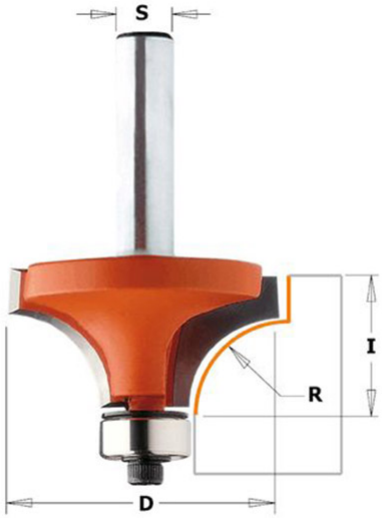

FREZ CMT DO ZAOKRĄGLEŃ 938.187.11 HM R=3MM

205.91 zł

Frez do zaokrągleń obrzeży HM R=3mm 938.187.11- Możliwość frezowania zaokrągleń w MDF, płyta wiórowa laminowana, twarde drewno, sklejka, tworzywa sztuczne. Może być stosowany zarówno we frezarkach ręcznych oraz stacjonarnych.

SKU: 938.187.11

GALERIA ZDJĘĆ

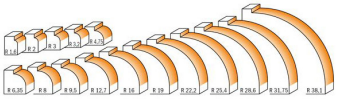

OPIS PRODUKTU

FREZ DO ZAOKRĄGLEŃ OBRZEŻY HM R=3MM 938.187.11

Cechy produktu:

- Frez zaokrąglający z łożyskiem dolnym z lutowanymi ostrzami HM do najwyższej jakości stalowego korpusu oraz pokryty powłoką teflonową, która wydłuża żywotność narzędzia.
- Długa żywotność frezu.
- Pomarańczowa powłoka frezu zabezpiecza przed przywieraniem odpadów powstających przy frezowaniu.
- Perfekcyjnie wykończony obrabiany materiał.

ZASTOSOWANIE:

Zaokrąglanie elementów. Możliwość frezowania zaokrągleń w MDF, płyta wiórowa laminowana, twarde drewno, sklejka, tworzywa sztuczne. Może być stosowany zarówno we frezarkach ręcznych oraz stacjonarnych.

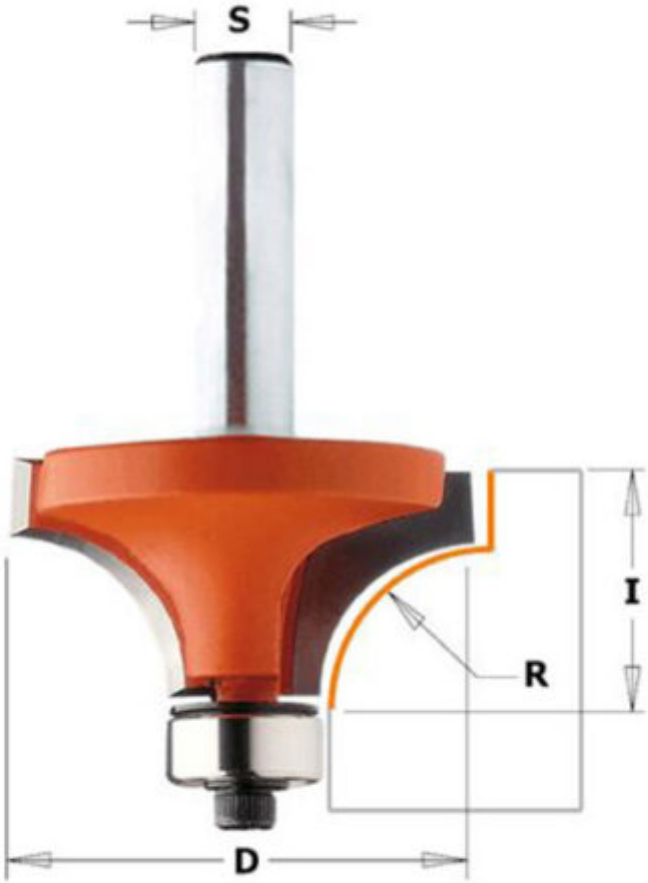

FREZ DO OBRZEŻY R=3,0MM

IDEALNY DO MDF I DREWNA

Dane techniczne:

- **Średnica (D [mm]):** 18.70
- **Średnica trzpienia (S [mm]):** 8.00
- **Wysokość robocza (I [mm]):** 12.70

- **Promień (R [mm]):** 3.00
- **Liczba zębów (Z):** 2
- **Obroty (OBROTY):** RH – prawe

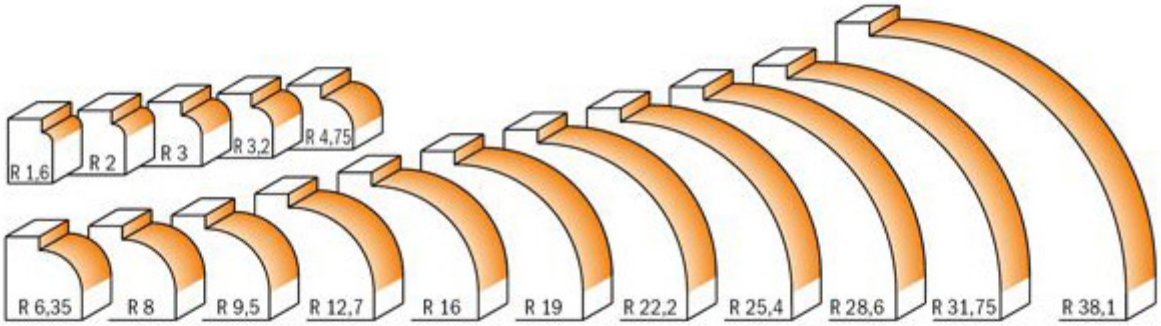

Wysokiej jakości frezy to oszczędność czasu i pieniędzy, przy jednoczesnym zachowaniu idealnej powierzchni po frezowaniu.

DODATKOWE INFORMACJE

Waga	1 kg

MARKA

CMT

CMT – FREZY, PIŁY I NARZĘDZIA DO OBRÓBKI DREWNA

CMT to przodujący producent wysokiej jakości narzędzi do obróbki drewna, metalu i tworzyw sztucznych, który od lat cieszy się zaufaniem profesjonalistów i hobbystów na całym świecie. W naszym sklepie znajdziesz szeroki asortyment narzędzi tej marki, które są synonimem precyzji, trwałości i innowacji. Nasza oferta obejmuje:

- **Frezy proste** – idealne do precyzyjnego frezowania i tworzenia czystych, prostych krawędzi.
- **Frezy zaokrąglające** – doskonałe do zaokrąglania krawędzi i nadawania eleganckiego wykończenia różnym projektom.
- **Piły tarczowe** – niezawodne narzędzia do cięcia drewna, metalu i innych materiałów, które zapewniają szybkie i dokładne cięcie.

Narzędzia CMT są zaprojektowane z myślą o najwyższej wydajności i trwałości, co czyni je niezastąpionymi w każdym warsztacie. Dzięki zaawansowanym technologicznie procesom produkcji nasze produkty gwarantują wyjątkową precyzję i niezawodność. Wybierając CMT, wybierasz jakość, której możesz zaufać.