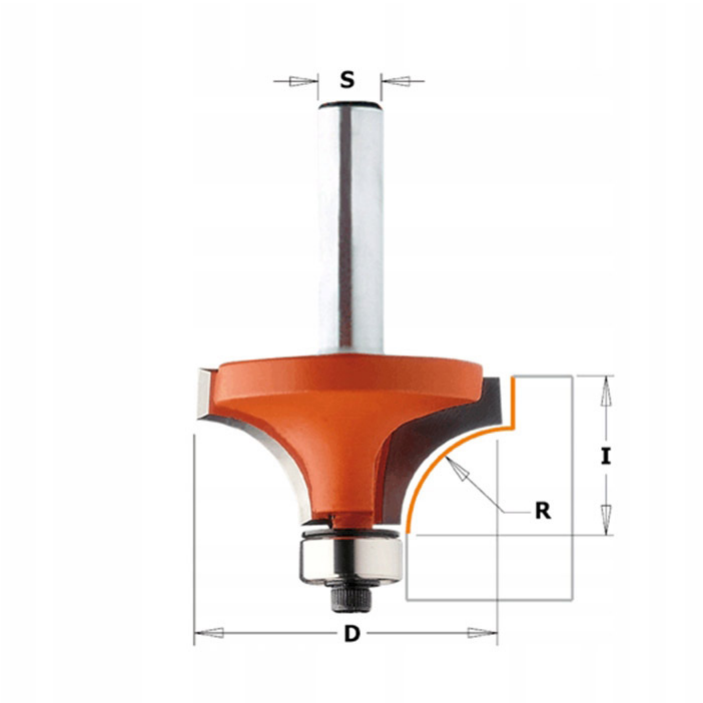

FREZ CMT DO ZAOKRĄGLEŃ 938.160.11 HM R=1,6

187.27 zł

Frez do zaokrągleń obrzeży HM R=1,6
938.160.11

- narzędzie z ostrzem węglikowym,
- 2 krawędzie tnące,
- obroty prawe,
- posiada łożysko,
- ogranicznik posuwu,
- bardzo dobra trwałość, żywotność i jakość.

SKU: 938.160.11

GALERIA ZDJĘĆ

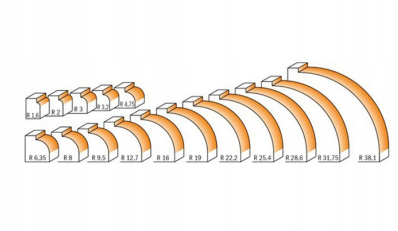

OPIS PRODUKTU

FREZ DO ZAOKRĄGLEŃ OBRZEŻY HM R=1,6 938.160.11

Cechy produktu:

• Frez zaokrąglający z łożyskiem dolnym z lutowanymi ostrzami HM do najwyższej jakości stalowego korpusu oraz pokryty powłoką teflonową, która wydłuża żywotność narzędzia.
• Długa żywotność frezu.
• Pomarańczowa powłoka frezu zabezpiecza przed przywieraniem odpadów powstających przy frezowaniu.
• Perfekcyjnie wykończony obrabiany materiał.
• Frez posiada ostrze węglikowe,
• 2 krawędzie tnące,
• Obroty prawe,
• Ogranicznik posuwu,
• Frez posiada łożysko,
• Bardzo dobra trwałość, żywotność i jakość.

ZASTOSOWANIE:

Zaokrąglanie elementów. Możliwość frezowania zaokrągleń w MDF, płyta wiórowa laminowana, twarde drewno, sklejka, tworzywa sztuczne. Może być stosowany zarówno we frezarkach ręcznych oraz stacjonarnych.

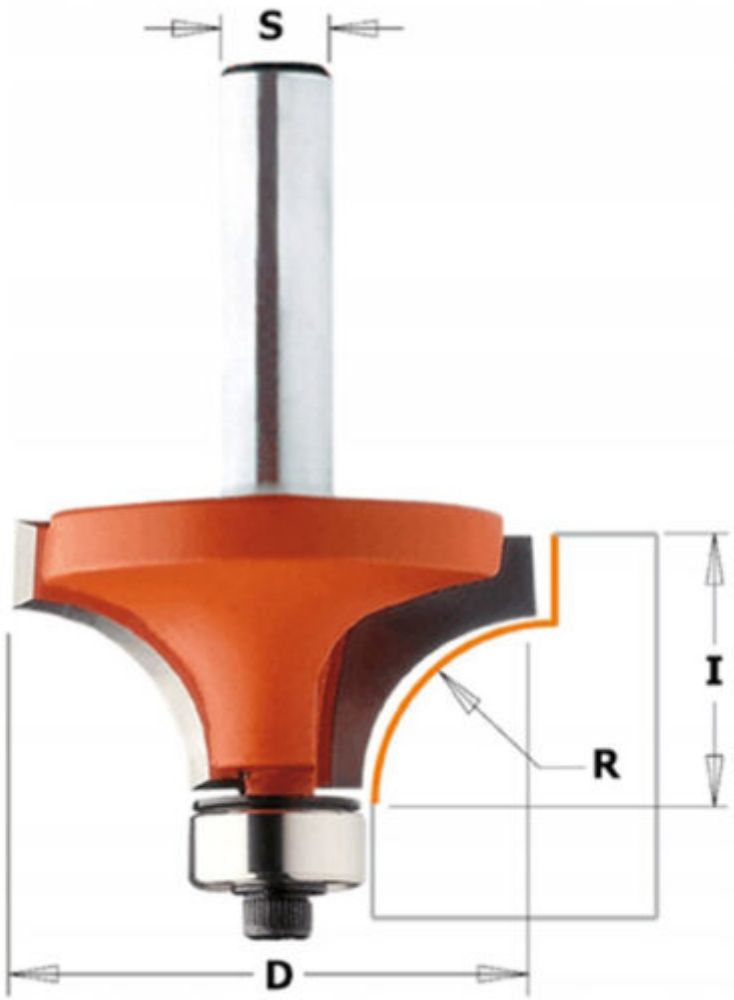

FREZ DO OBRZEŻY R=1,6MM

IDEALNY DO MDF I DREWNA

Dane techniczne:

- Średnica (D): **15.90mm**
- Wysokość robocza (I): **12.70mm**
- Średnica trzpienia (S): **8.00mm**
- Promień (R): **1.60mm**
- Liczba zębów (Z): **2**
- Obroty (OBROTY): **RH**

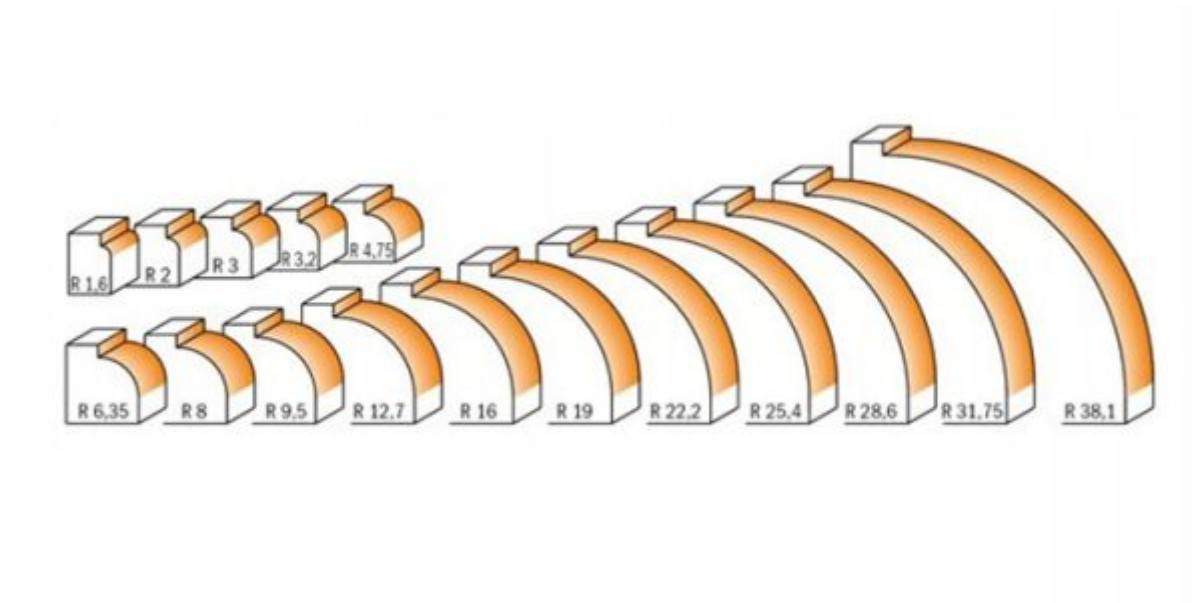

Wysokiej jakości frezy to oszczędność czasu i pieniędzy, przy jednoczesnym zachowaniu idealnej powierzchni po frezowaniu.

DODATKOWE INFORMACJE

Waga	1 kg

MARKA

CMT

CMT – FREZY, PIŁY I NARZĘDZIA DO OBRÓBKI DREWNA

CMT to przodujący producent wysokiej jakości narzędzi do obróbki drewna, metalu i tworzyw sztucznych, który od lat cieszy się zaufaniem profesjonalistów i hobbystów na całym świecie. W naszym sklepie znajdziesz szeroki asortyment narzędzi tej marki, które są synonimem precyzji, trwałości i innowacji. Nasza oferta obejmuje:

- **Frezy proste** – idealne do precyzyjnego frezowania i tworzenia czystych, prostych krawędzi.
- **Frezy zaokrąglające** – doskonałe do zaokrąglania krawędzi i nadawania eleganckiego wykończenia różnym projektom.
- **Piły tarczowe** – niezawodne narzędzia do cięcia drewna, metalu i innych materiałów, które zapewniają szybkie i dokładne cięcie.

Narzędzia CMT są zaprojektowane z myślą o najwyższej wydajności i trwałości, co czyni je niezastąpionymi w każdym warsztacie. Dzięki zaawansowanym technologicznie procesom produkcji nasze produkty gwarantują wyjątkową precyzję i niezawodność. Wybierając CMT, wybierasz jakość, której możesz zaufać.